ferramenta Motta

REGGIRIPIANI

REGGIRIPIANO SIMPLY

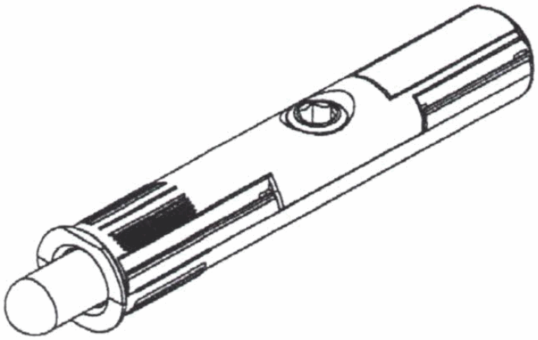

FORATURE
DRILLINGS

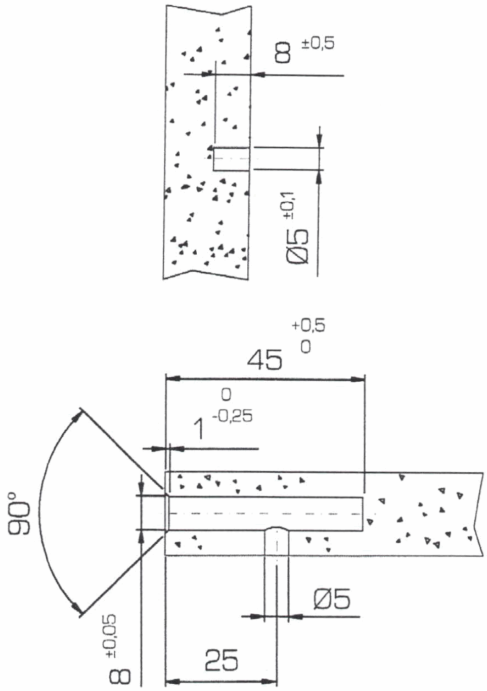

FISSAGGIO DEL RIPIANO
SHELF FIXING

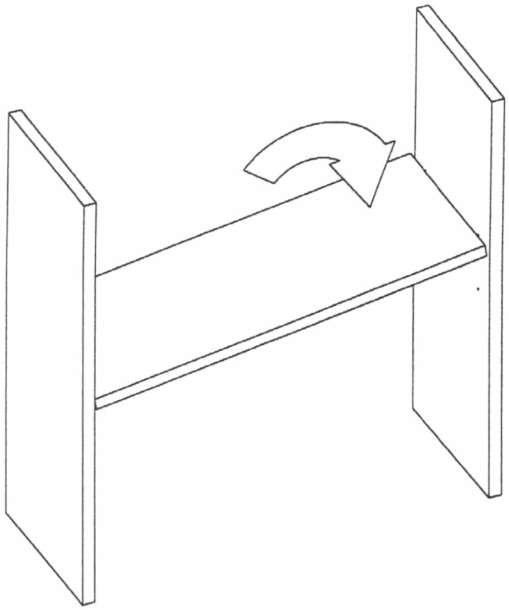

1 PER RIMUOVERE IL RIPIANO
TO REMOVE THE SHELF

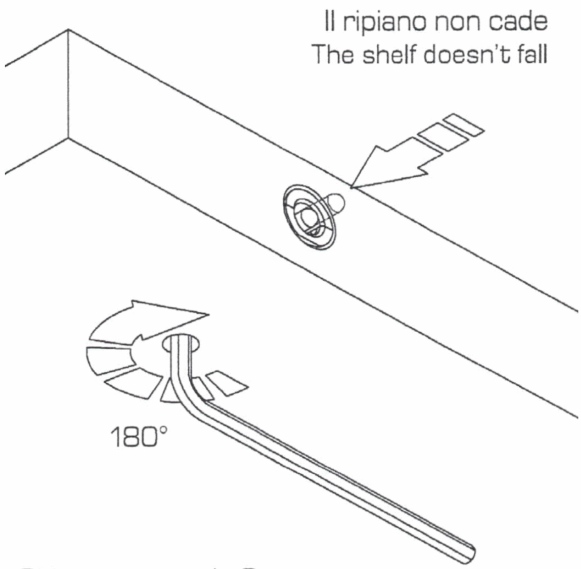

Chiave esagonale 3 mm
3 mm Allen key

2 RIMOZIONE DEL RIPIANO
SHELF REMOVAL

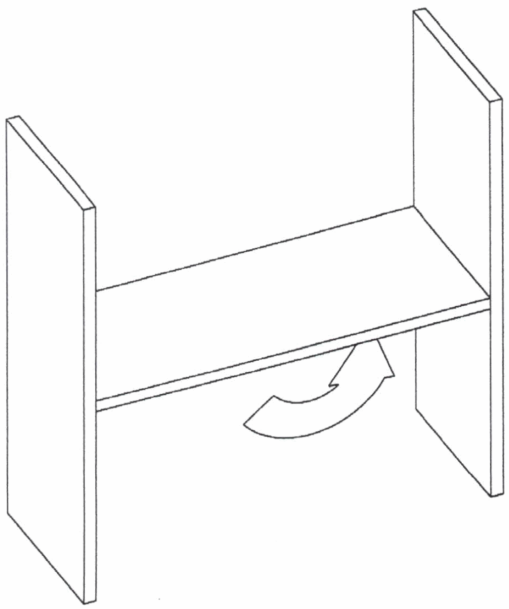

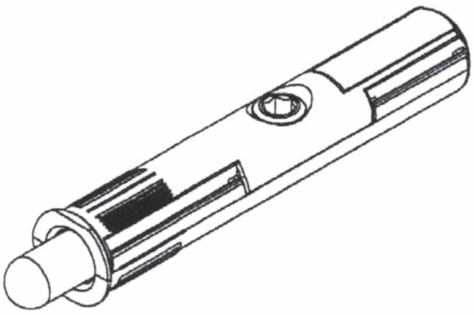

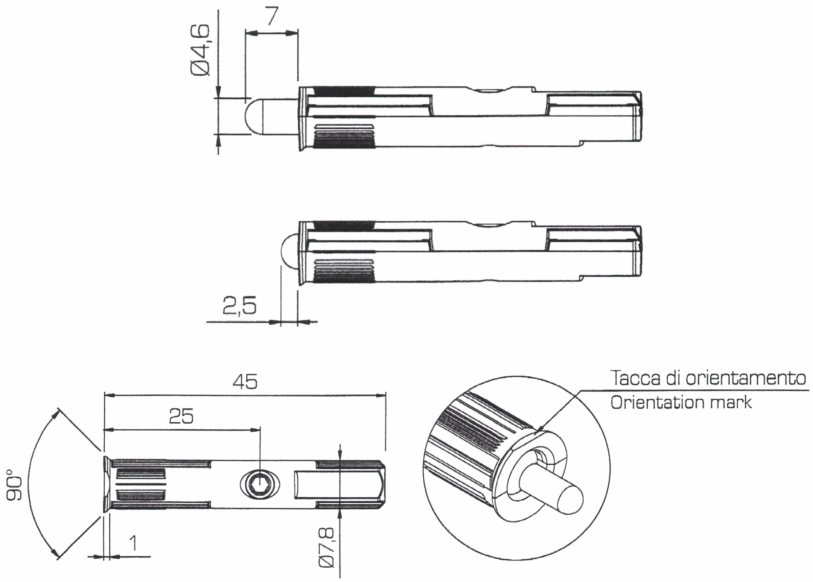

REGGIPIANO SIMPLY

Codice	Descrizione	Dimensione	Descr. Aggiuntiva
01278958	REGGIPIANO SIMPLY	DIAMETRO 5	

SISTEMA ALFA+NORMAL 360

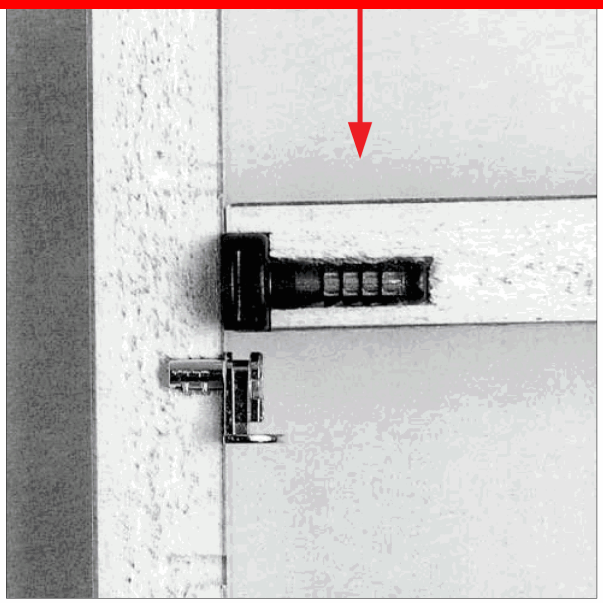

AL100S509 (x=10)
AL125S509 (x=12,5)
AL145S509 (x=14,5)

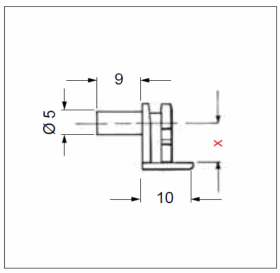

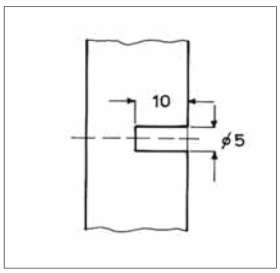

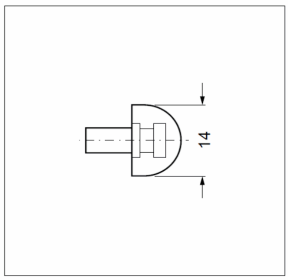

AL080DX00	(x=8)	(x1=16)
AL090DX00	(x=9)	(x1=18)
AL100DX00	(x=10)	(x1=20)
AL125DX00	(x=12,5)	(x1=25)
AL145DX00	(x=14,5)	(x1=30)

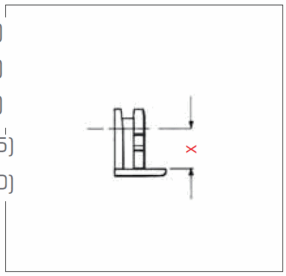

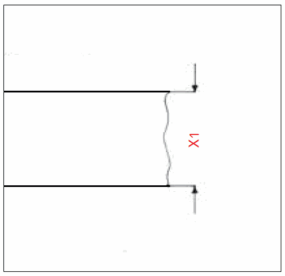

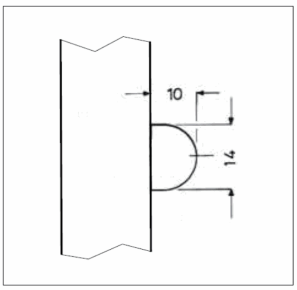

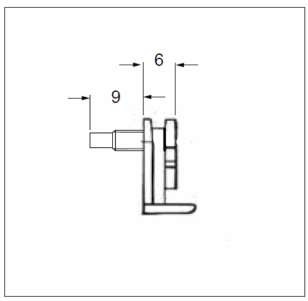

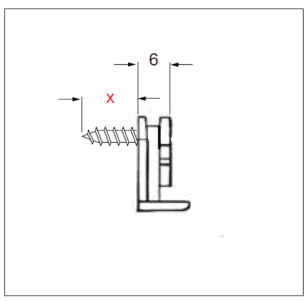

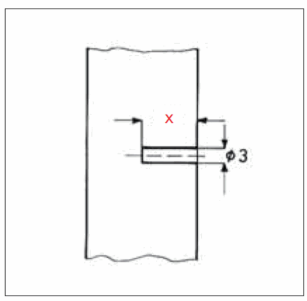

36XXX0900	(x=7,5)	(x1=17)	(x2=9)	(x3=18)
36XXX1000	(x=7,5)	(x1=17)	(x2=10)	(x3=20)
36XXX1250	(x=9)	(x1=20)	(x2=12,5)	(x3=25)

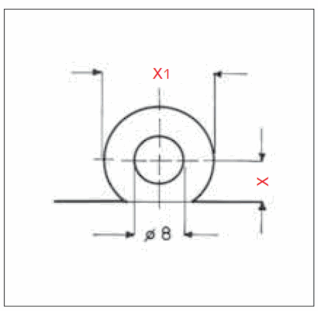

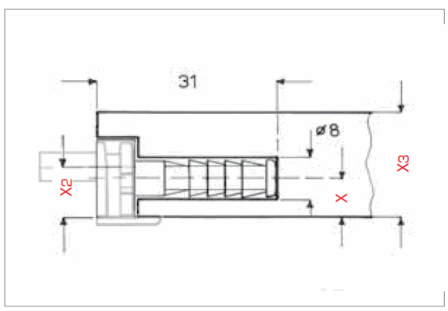

REGGIPIANO ALFA CON FORO

Codice	Descrizione
01031522	REGGIRIPIANO ALFA C/FORO NERO INT 10
01031560	REGGIRIPIANO ALFA C/FORO NERO INT 12,5
00496520	REGGIRIPIANO ALFA C/FORO NIC INT 10
00496544	REGGIRIPIANO ALFA C/FORO NIC INT 12,5
00823265	REGGIRIPIANO ALFA C/FORO NIC INT 14,5

REGGIPIANO ALFA STOP

Codice	Descrizione
00575751	REGGIRIPIANO ALFA STOP NIC INT 10
00590914	REGGIRIPIANO ALFA STOP NIC INT 12,5
00906203	REGGIRIPIANO ALFA STOP NIC INT 14,5
01271348	REGGIRIPIANO ALFA STOP NERO INT 10
01271362	REGGIRIPIANO ALFA STOP NERO INT 12,5

REGGIPIANO NORMAL 360

Codice	Descrizione
00496506	REGGIRIPIANO N 360 NERO INT 10
00496513	REGGIRIPIANO N 360 NERO INT 12,5
01035605	REGGIRIPIANO N 360 NERO INT 14,5

VITE MORDENTE X SUPPORTO ALFA

Codice	Descrizione
00568579	VITE PER SUPPORTO ALFA MORDENTE 3X12

VITE PER SUPPORTO ALFA

Codice	Descrizione
00568562	VITE PER SUPPORTO ALFA M4X9

SISTEMA ALFA+BETA

AL100S509	(x=10)
AL125S509	(x=12,5)
AL145S509	(x=14,5)

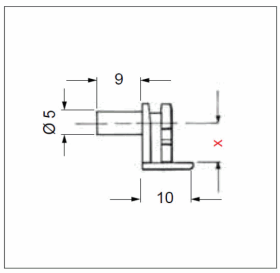

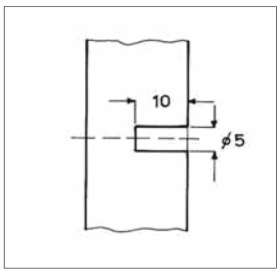

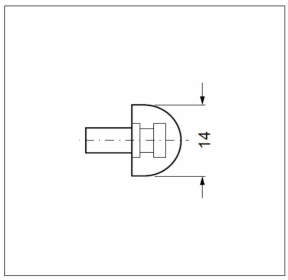

AL080DX00	(x=8)	(x1=16)
AL090DX00	(x=9)	(x1=18)
AL100DX00	(x=10)	(x1=20)
AL125DX00	(x=12,5)	(x1=25)
AL145DX00	(x=14,5)	(x1=30)

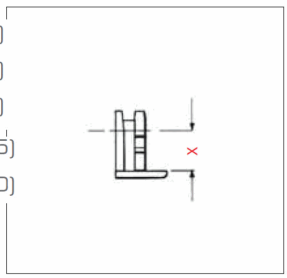

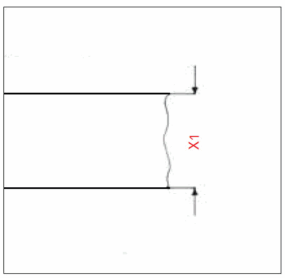

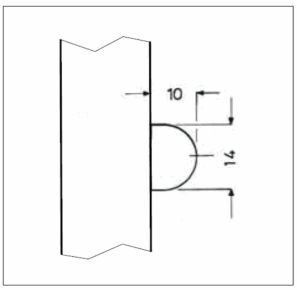

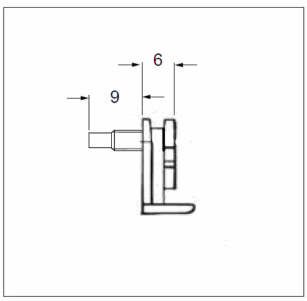

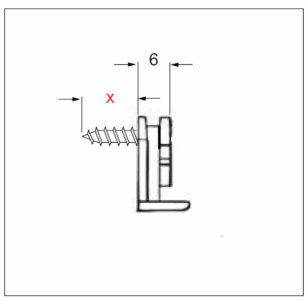

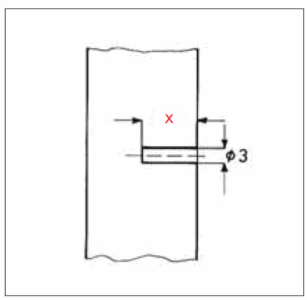

RBXXB0800	(x=14)	(x1=16)
RBXXB1000	(x=16)	(x1=20)
RBXXB1250	(x=18,5)	(x1=25)
RBXXB1450	(x=20,5)	(x1=30)

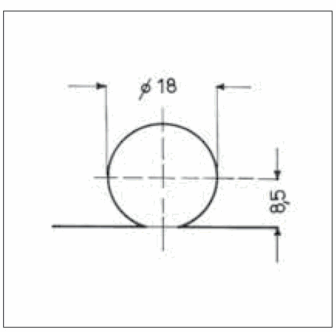

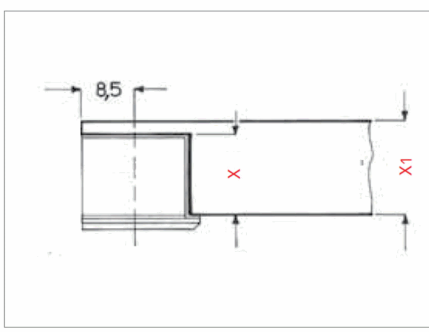

REGGIPIANO ALFA CON FORO

Codice	Descrizione
01031522	REGGIRIPIANO ALFA C/FORO NERO INT 10
01031560	REGGIRIPIANO ALFA C/FORO NERO INT 12,5
00496520	REGGIRIPIANO ALFA C/FORO NIC INT 10
00496544	REGGIRIPIANO ALFA C/FORO NIC INT 12,5
00823265	REGGIRIPIANO ALFA C/FORO NIC INT 14,5

REGGIPIANO ALFA STOP

Codice	Descrizione
00575751	REGGIRIPIANO ALFA STOP NIC INT 10
00590914	REGGIRIPIANO ALFA STOP NIC INT 12,5
00906203	REGGIRIPIANO ALFA STOP NIC INT 14,5
01271348	REGGIRIPIANO ALFA STOP NERO INT 10
01271362	REGGIRIPIANO ALFA STOP NERO INT 12,5

REGGIPIANO BETA

Codice	Descrizione
01031546	REGGIRIPIANO BETA NERO INT 10
01031553	REGGIRIPIANO BETA NERO INT 12,5
00496582	REGGIRIPIANO BETA NIC INT 10
00496599	REGGIRIPIANO BETA NIC INT 12,5
00823272	REGGIRIPIANO BETA NIC INT 14,5

VITE MORDENTE X SUPPORTO ALFA

Codice	Descrizione
00568579	VITE PER SUPPORTO ALFA MORDENTE 3X12

VITE PER SUPPORTO ALFA

Codice	Descrizione
00568562	VITE PER SUPPORTO ALFA M4X9

SISTEMA ALFA GLASS

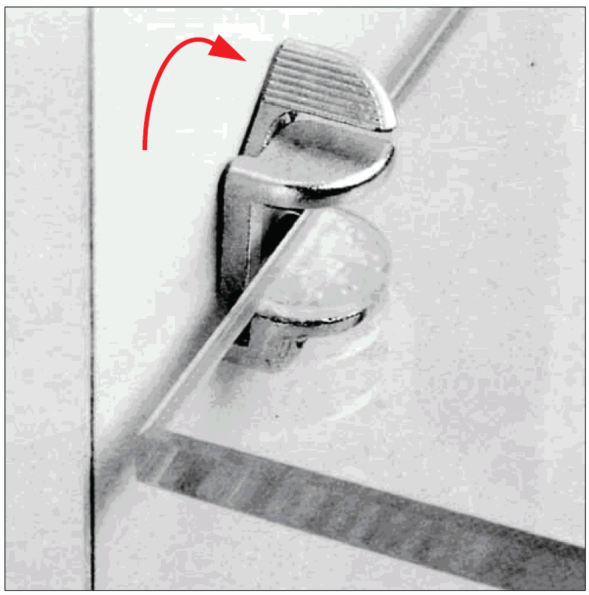

ALCRTS509 (x=8) (x=10) (x=12) (x1=7)

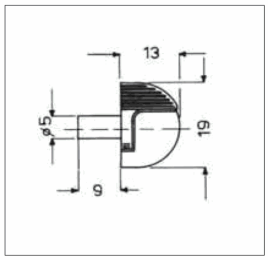

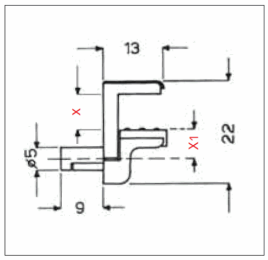

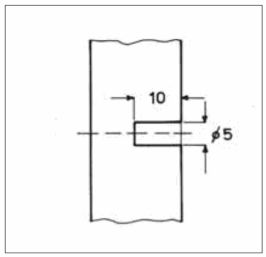

ALCRTDX00 (x=8) (x=10) (x=12) (x1=7)

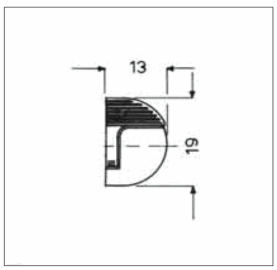

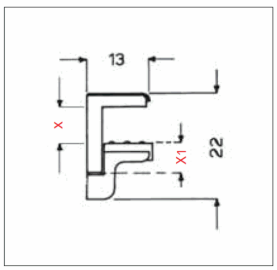

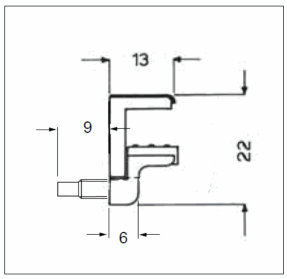

ALPMLR31236 (x=12) Ø 3,5

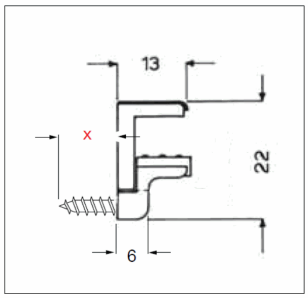

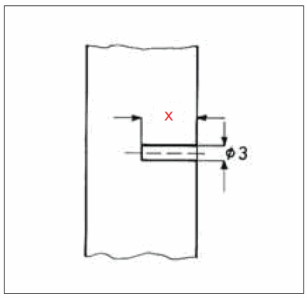

REGGIPIANO ALFA GLASS FORO

Codice	Descrizione
00496568	REGGIRIPIANO ALFA GLASS FORO 8/10/12 NIC

VITE PER SUPPORTO ALFA

Codice	Descrizione
00568562	VITE PER SUPPORTO ALFA M4X9

REGGIPIANO ALFA GLASS STOP

Codice	Descrizione
00964449	REGGIRIPIANO ALFA GLASS STOP 6/8/10 NIC
00496575	REGGIRIPIANO ALFA GLASS STOP 8/10/12 NIC

VITE MORDENTE X SUPPORTO ALFA

Codice	Descrizione
00568579	VITE PER SUPPORTO ALFA MORDENTE 3X12

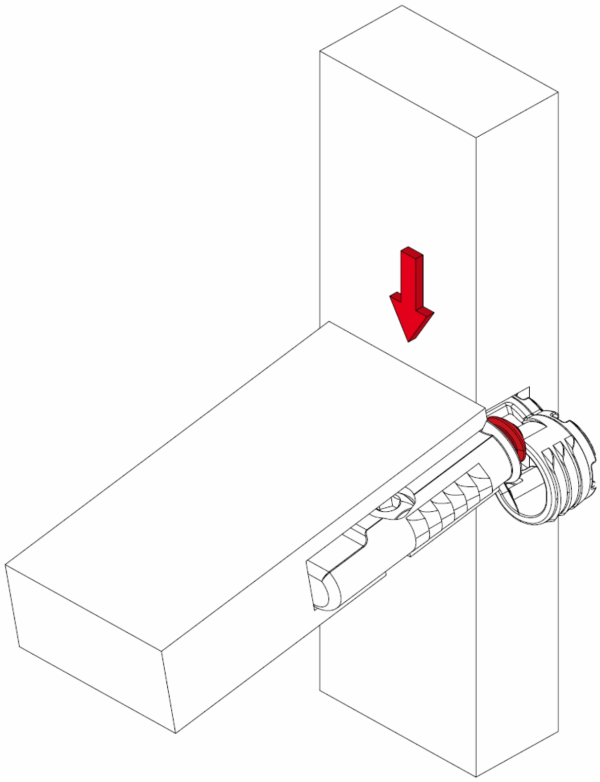

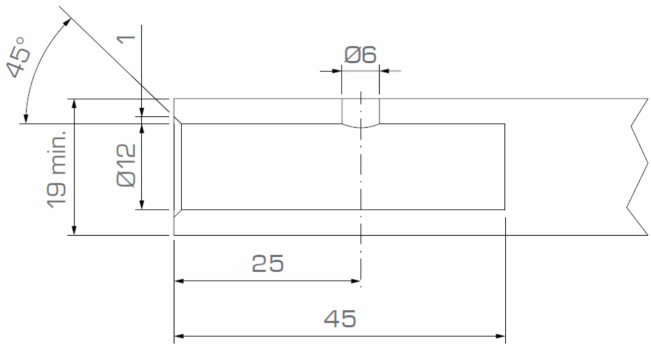
45°
1
Ø6
19 min.
Ø12
25
45

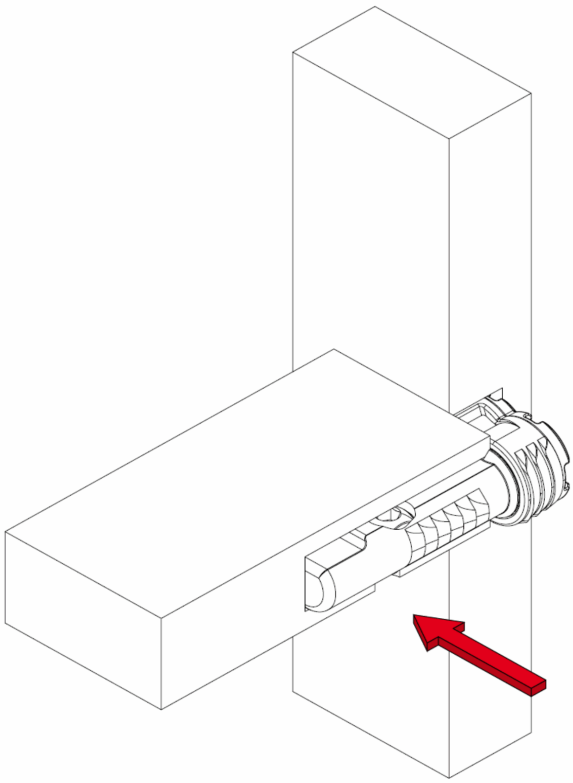

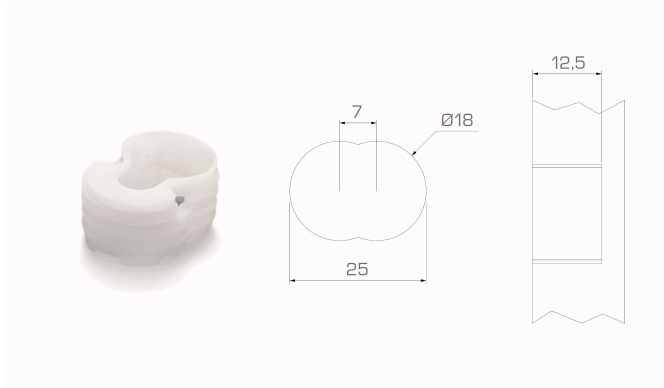

REGGIPIANO VERTIGO-BUSSOLA

Codice	Descrizione
00955560	REGGIPIANO VERTIGO - BUSSOLA H 12,5

REGGIPIANO VERTIGO-IMPUGNATURA

Codice	Descrizione
00955546	IMPUGNATURA VERTIGO/ROTO

REGGIPIANO VERTIGO-PERNO

Codice	Descrizione
00955553	REGGIPIANO VERTIGO - PERNO 12X45 I25 GRE

SISTEMA GHOST

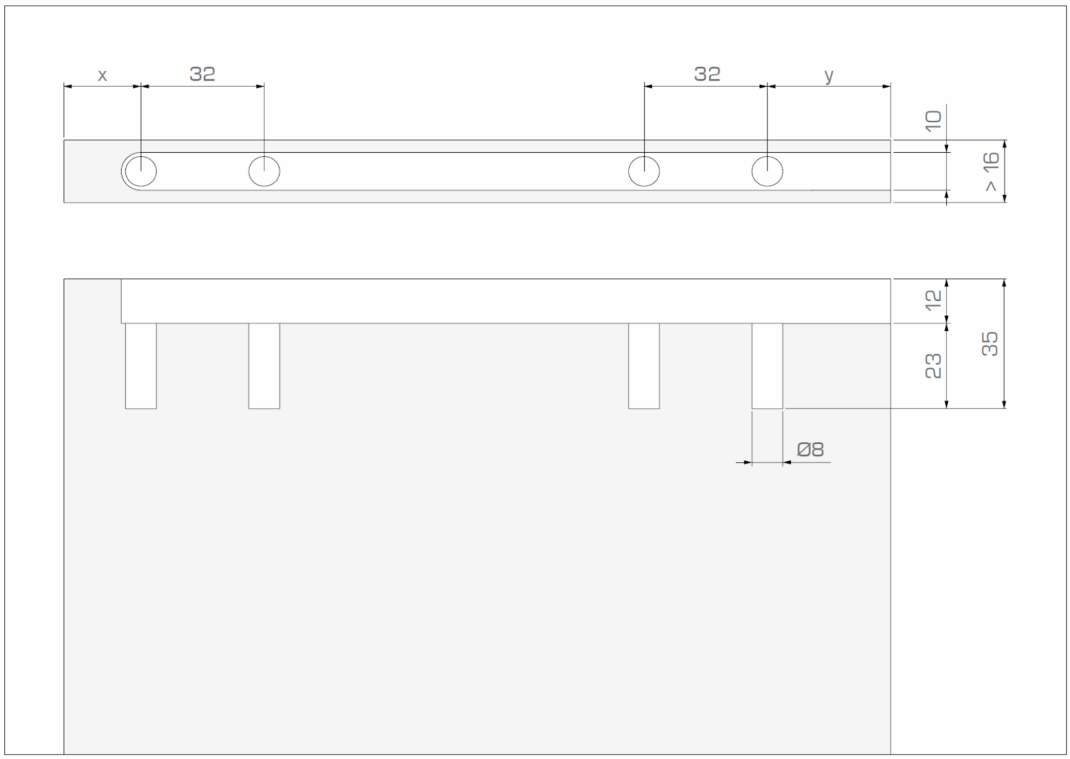

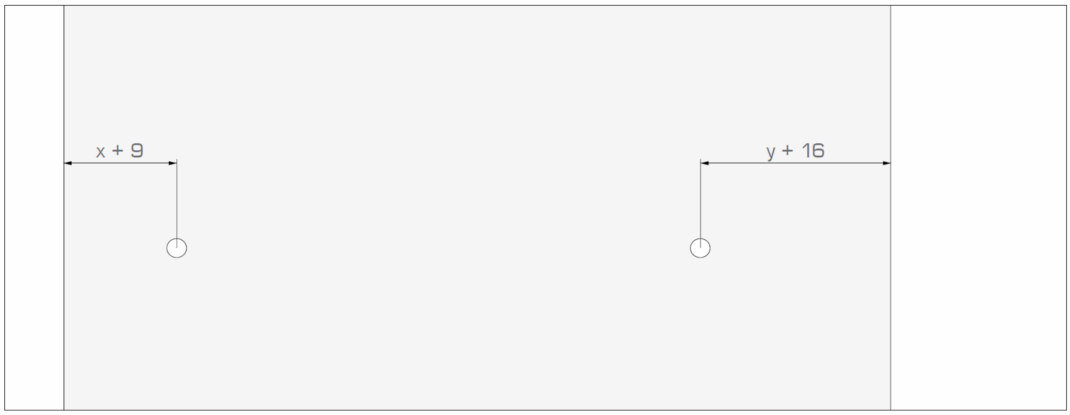

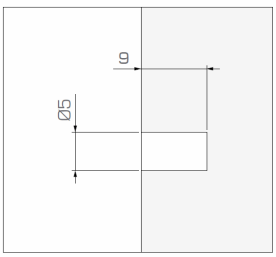

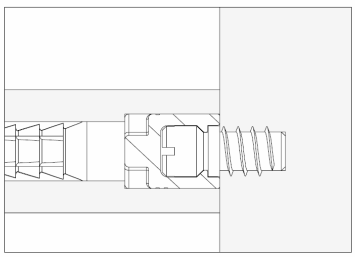

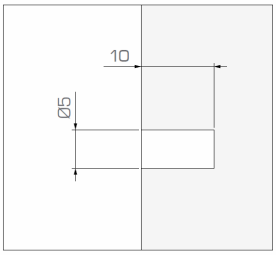

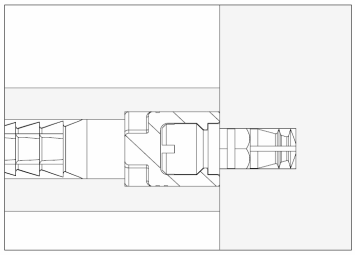

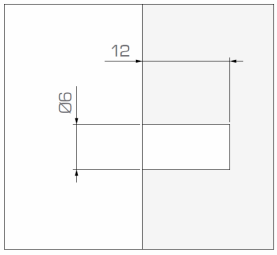

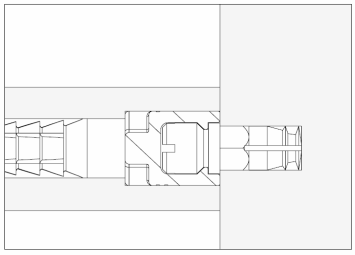

REGGIPIANO GHOST FRONTALE

Codice	Descrizione
00920544	REGGIRIPIANO GHOST "RIPIANO" FRONTALE

REGGIPIANO GHOST MORDENTE

Codice	Descrizione
00920568	REGGIRIPIANO GHOST "SPALLA" MORDENTE D.5

REGGIPIANO GHOST METRICO 4X9

Codice	Descrizione
00920575	REGGIRIPIANO GHOST "SPALLA" METRICO M 4X9

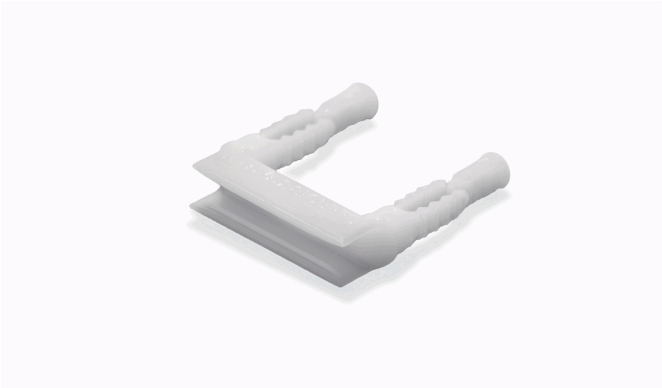

REGGIPIANO GHOST POSTERIORE

Codice	Descrizione
00920551	REGGIRIPIANO GHOST "RIPIANO" POSTERIORE

REGGIPIANO GHOST METRICO 5X6

Codice	Descrizione
00920582	REGGIRIPIANO GHOST "SPALLA" METRICO M 5X6

SISTEMA MONOGHOST

1

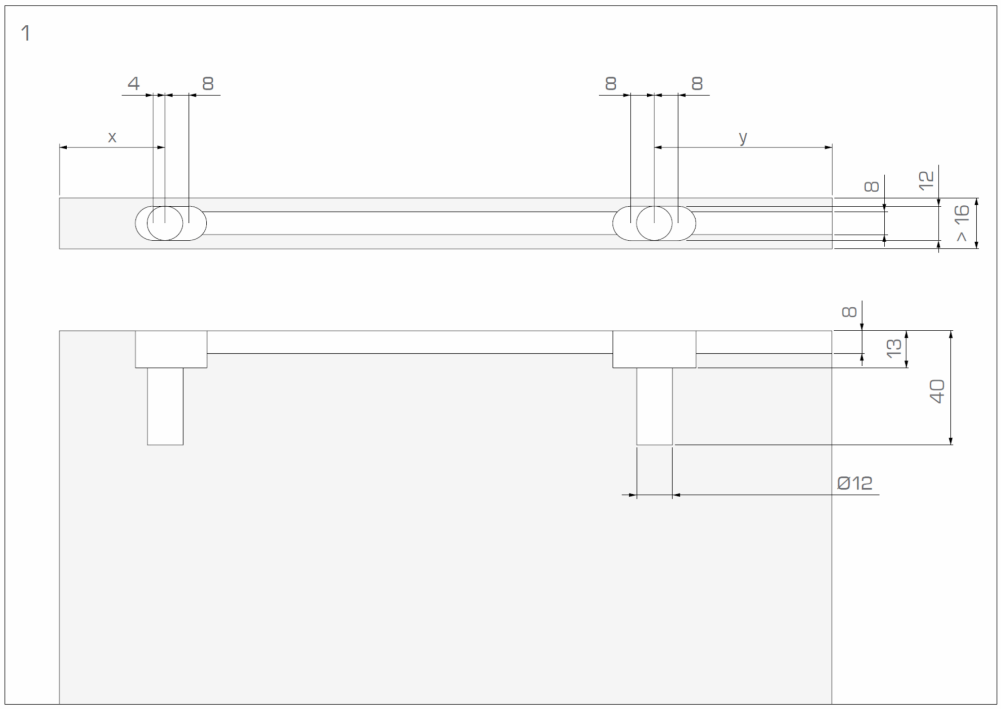

2

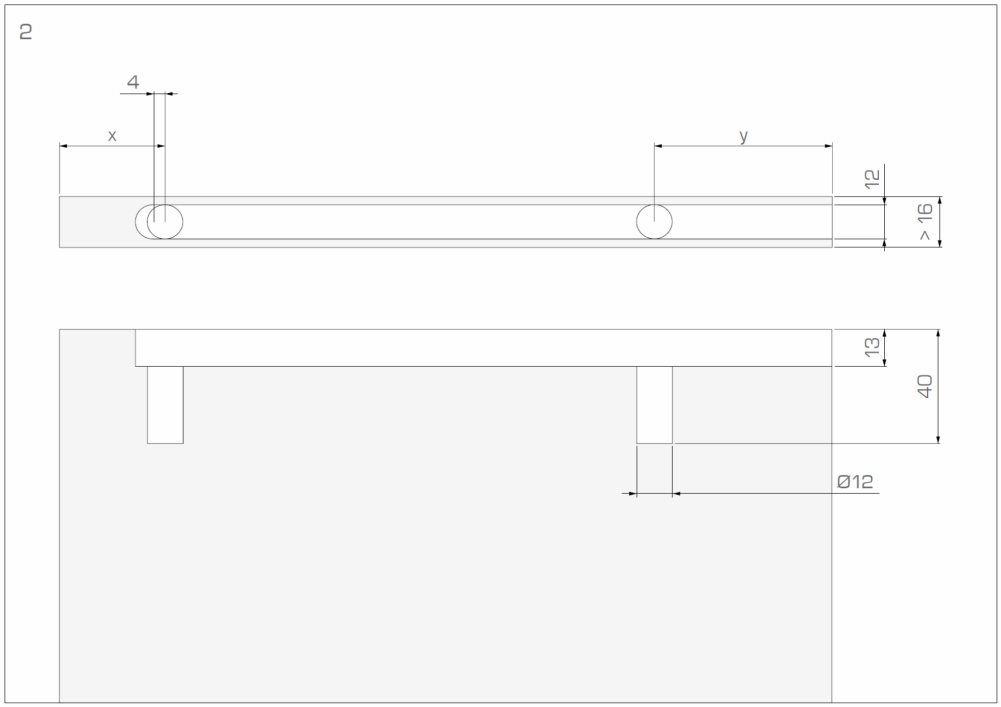

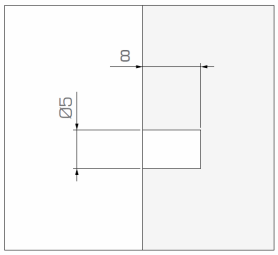

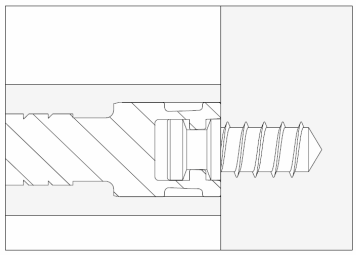

REGGIPIANO MONO GHOST SPALLA

Codice	Descrizione
00955607	REGGIPIANO MONO GHOST SPALLA PERNO M4X9
00955591	REGGIPIANO MONO GHOST SPALLA PERNO M5X8

REGGIPIANO MONOGHOST ANTERIORE

Codice	Descrizione
00955577	REGGIPIANO MONO GHOST RIPIANO D 12 ANTERIORE

REGGIPIANO MONOGHOST POST.

Codice	Descrizione
00955584	REGGIPIANO MONO GHOST RIPIANO D 12 POSTERIORE

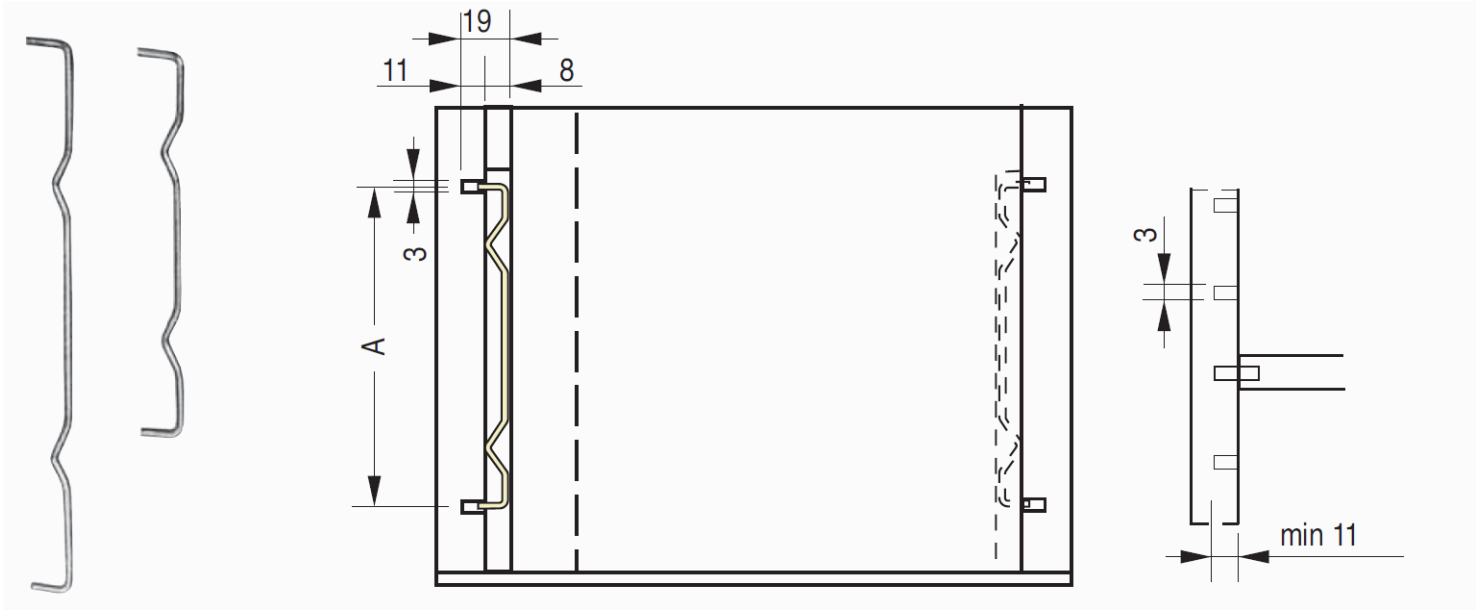

REGGIPIANO A FILO

Codice	Descrizione	Dimensione	Descr. Aggiuntiva
00026192	REGGIPIANI A FILO CEAM 631	64 MM D.3	
00026208	REGGIPIANI A FILO CEAM 632	96 MM D.3	
00026215	REGGIPIANI A FILO CEAM 633	128 MM D.3	
00026222	REGGIPIANI A FILO CEAM 634	160 MM D.3	
00026239	REGGIPIANI A FILO CEAM 635	192 MM D.3	
00026246	REGGIPIANI A FILO CEAM 636	224 MM D.3	
00026253	REGGIPIANI A FILO CEAM 637	256 MM D.3	
00026260	REGGIPIANI A FILO CEAM 638	288 MM D.3	
00026277	REGGIPIANI A FILO CEAM 639	320 MM D.3	
00026284	REGGIPIANI A FILO CEAM 640	352 MM D.3	
00026291	REGGIPIANI A FILO CEAM 641	384 MM D.3	
00026307	REGGIPIANI A FILO CEAM 642	416 MM D.3	

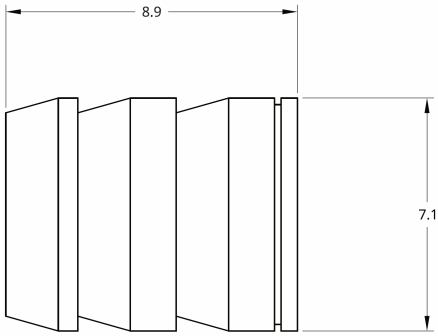

BUSSOLA REGGIPIANO M4 D7 L9

Codice	Descrizione	Dimensione		Descr. Aggiuntiva
01028546	BUSSOLA REGGIPIANO OTTONE	M4 D7 L9	NIC	
01056334	BUSSOLA REGGIPIANO OTTONE	M4 D7 L9	OTT	

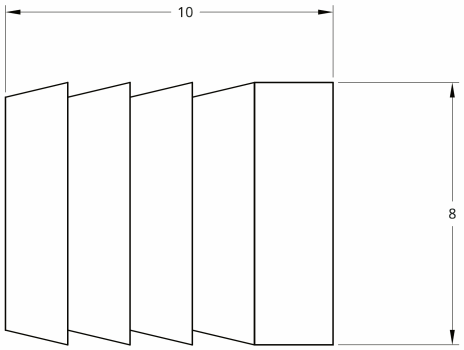

BUSSOLA REGGIPIANO M5 D8 L10

Codice	Descrizione	Dimensione		Descr. Aggiuntiva
00955300	BUSSOLA REGGIPIANO OTTONE	M5 D8 L10	BRZ	
01040166	BUSSOLA REGGIPIANO OTTONE	M5 D8 L10	NIC	
01056303	BUSSOLA REGGIPIANO OTTONE	M5 D8 L10	OTT	

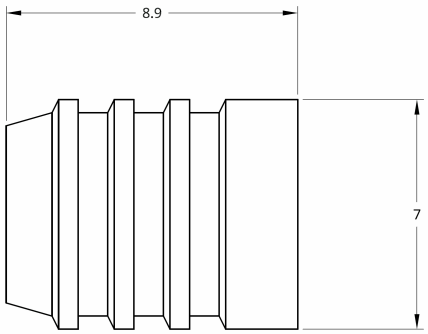

BUSSOLA REGGIPIANO M5 D7 L9

Codice	Descrizione	Dimensione		Descr. Aggiuntiva
00940054	BUSSOLA REGGIPIANO OTTONE	M5 D7 L9	BRZ	
00940047	BUSSOLA REGGIPIANO OTTONE	M5 D7 L9	NIC	
00940030	BUSSOLA REGGIPIANO OTTONE	M5 D7 L9	OTT	

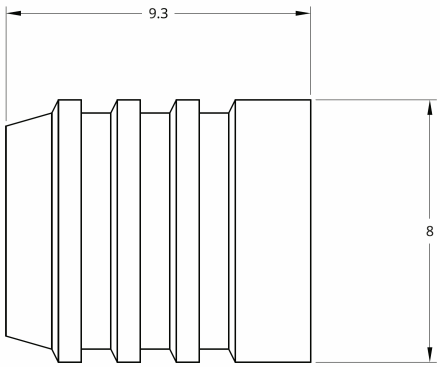

BUSSOLA REGGIPIANO M5 D8 L9

Codice	Descrizione	Dimensione		Descr. Aggiuntiva
00940061	BUSSOLA REGGIPIANO OTTONE	M5 D8 L9	BRZ	
00940078	BUSSOLA REGGIPIANO OTTONE	M5 D8 L9	NIC	
00940085	BUSSOLA REGGIPIANO OTTONE	M5 D8 L9	OTT	

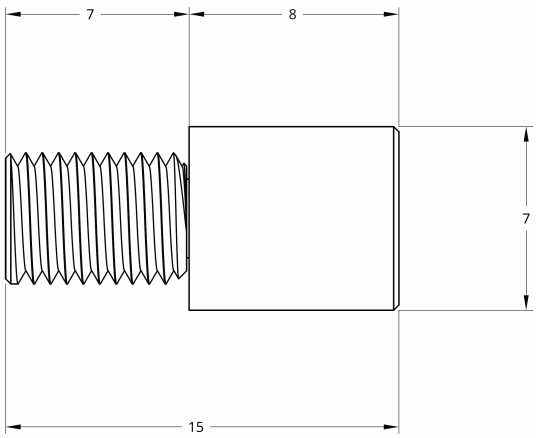

PERNO REGGIPIANO M5 D7 L15

Codice	Descrizione	Dimensione		Descr. Aggiuntiva
01038941	PERNO REGGIPIANO OTTONE	M5 D7 L15	BRZ	
00956963	PERNO REGGIPIANO OTTONE	M5 D7 L15	NIC	
01038934	PERNO REGGIPIANO OTTONE	M5 D7 L15	OTT	

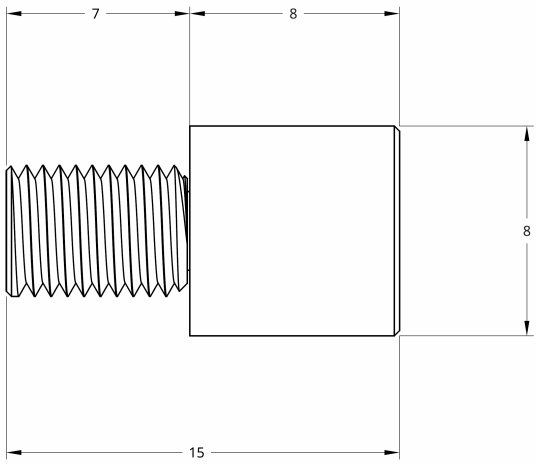

PERNO REGGIPIANO M5 D8 L15

Codice	Descrizione	Dimensione		Descr. Aggiuntiva
01038958	PERNO REGGIPIANO OTTONE	M5 D8 L15	BRZ	
01038965	PERNO REGGIPIANO OTTONE	M5 D8 L15	NIC	
01038972	PERNO REGGIPIANO OTTONE	M5 D8 L15	OTT	

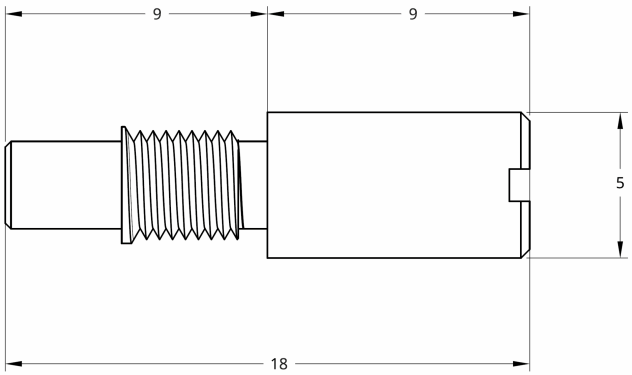

PERNO REGGIPIANO M4 D5 L18

Codice	Descrizione	Dimensione	Descr. Aggiuntiva
00913812	PERNO REGGIRIPIANO FERRO	M4 D5 L18 ZIN	

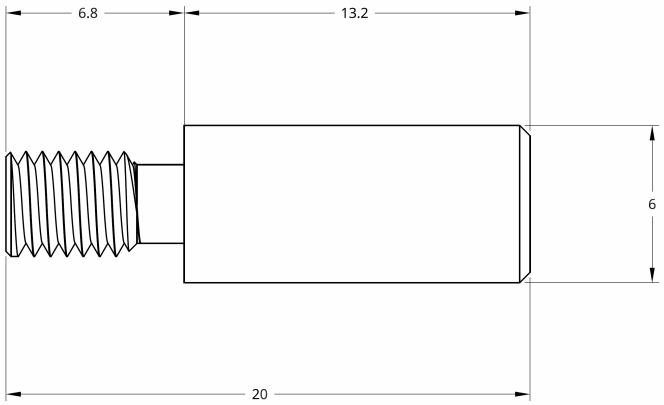

PERNO REGGIPIANO M4 D6 L20

Codice	Descrizione	Dimensione	Descr. Aggiuntiva
01056280	PERNO REGGIPIANO FERRO	M4 D6 L20 NIC	
01056341	PERNO REGGIPIANO FERRO	M4 D6 L20 OTT	

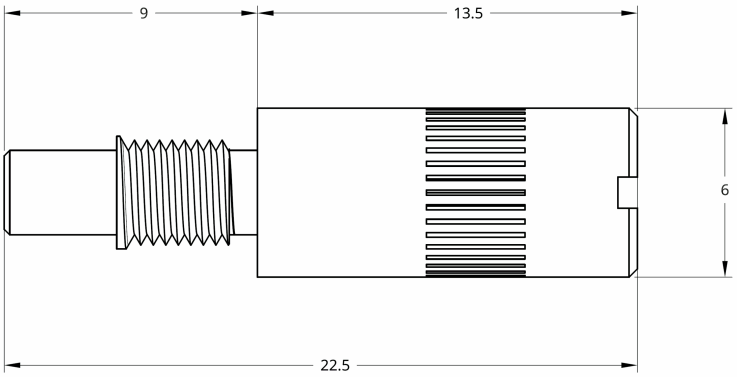

PERNO REGGIPIANO M4 D6 L22

Codice	Descrizione	Dimensione		Descr. Aggiuntiva
00953894	PERNO REGGIPIANO FERRO	M4 D6 L22	ZIN	VENTOSA

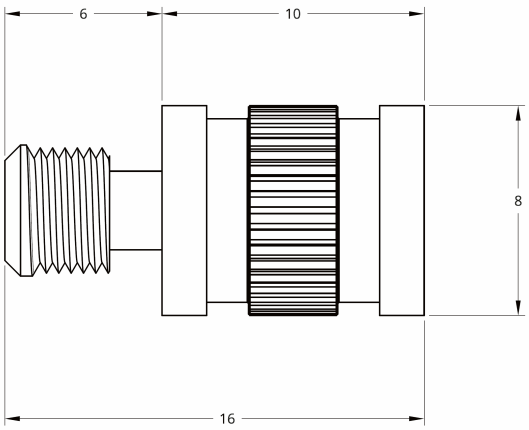

PERNO REGGIPIANO M5 D8 L16

Codice	Descrizione	Dimensione		Descr. Aggiuntiva
00958271	PERNO REGGIPIANO OTTONE	M5 D8 L16	BRZ	
00958295	PERNO REGGIPIANO OTTONE	M5 D8 L16	NIC	
00958288	PERNO REGGIPIANO OTTONE	M5 D8 L16	OTT	

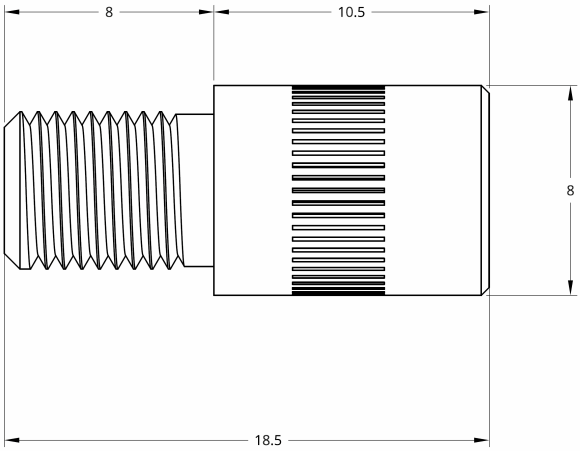

PERNO REGGIPIANO M6 D8 L18

Codice	Descrizione	Dimensione	Descr. Aggiuntiva
01056310	PERNO REGGIPIANO FERRO	M6 D8 L18	NIC

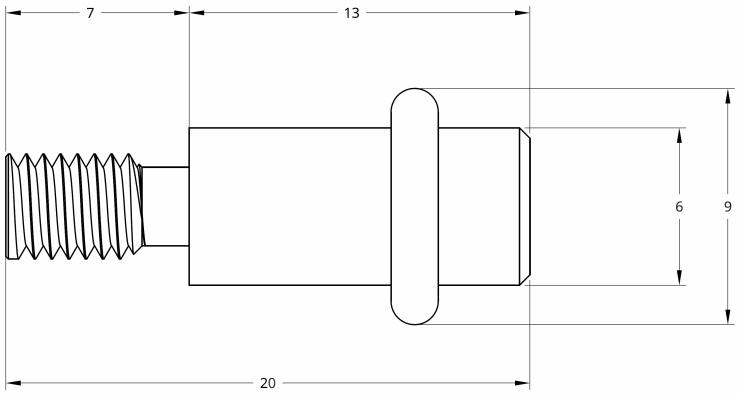

PERNO REGGIPIANO M4 D6 L20 1OR

Codice	Descrizione	Dimensione	Descr. Aggiuntiva
01056297	PERNO REGGIPIANO FERRO 1 OR	M4 D6 L20	NIC
01056358	PERNO REGGIPIANO FERRO 1 OR	M4 D6 L20	OTT

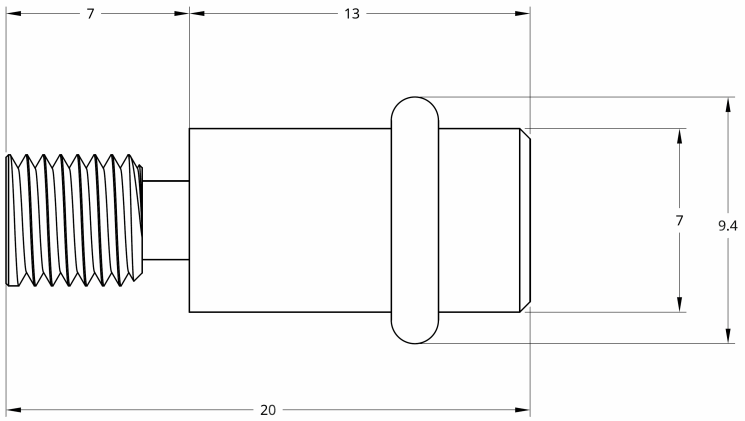

PERNO REGGIPIANO M5 D7 L20 1OR

Codice	Descrizione	Dimensione	Descr. Aggiuntiva
00337397	PERNO REGGIPIANO FERRO 1 OR	M5 D7 L20	BRZ
00774369	PERNO REGGIPIANO FERRO 1 OR	M5 D7 L20	NIC
00774352	PERNO REGGIPIANO FERRO 1 OR	M5 D7 L20	OTT

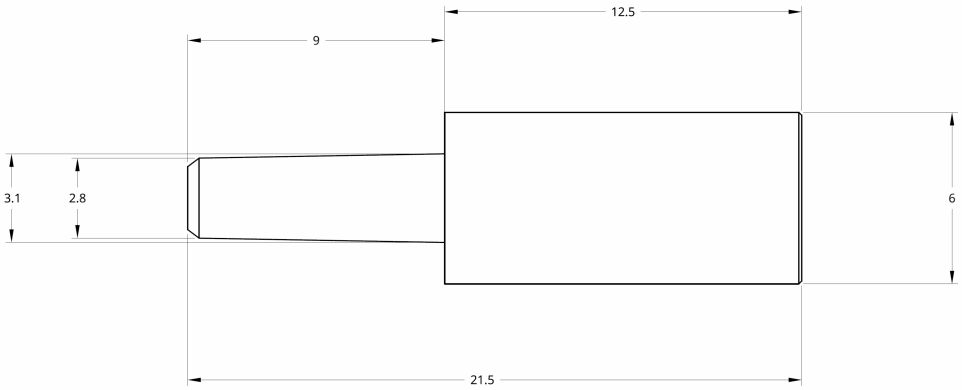

PERNO REGGIPIANO D3/6 L21

Codice	Descrizione	Dimensione		Descr. Aggiuntiva
00337342	PERNO REGGIPIANO FERRO	D3/6 L21	BRO	
00337335	PERNO REGGIPIANO FERRO	D3/6 L21	OTT	
00337328	PERNO REGGIPIANO FERRO	D3/6 L21	ZIN	

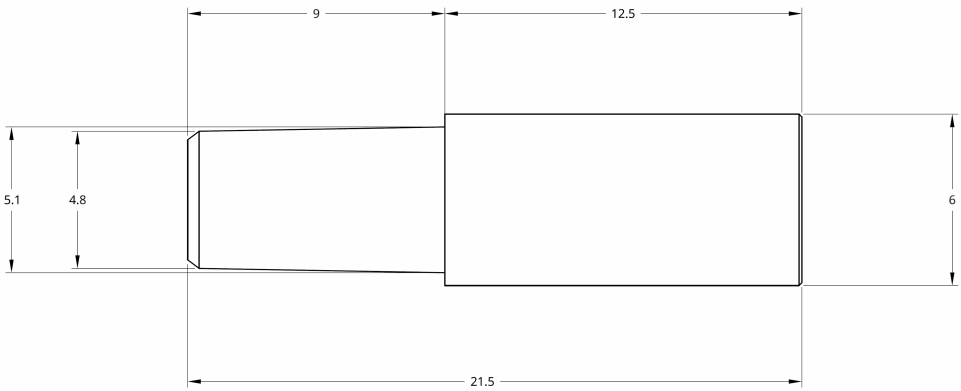

PERNO REGGIPIANO D5/6 L21

Codice	Descrizione	Dimensione		Descr. Aggiuntiva
00337373	PERNO REGGIPIANO FERRO	D5/6 L21	BRZ	
00929554	PERNO REGGIPIANO FERRO	D5/6 L21	NIC	
00337366	PERNO REGGIPIANO FERRO	D5/6 L21	OTT	
00337359	PERNO REGGIPIANO FERRO	D5/6 L21	ZIN	

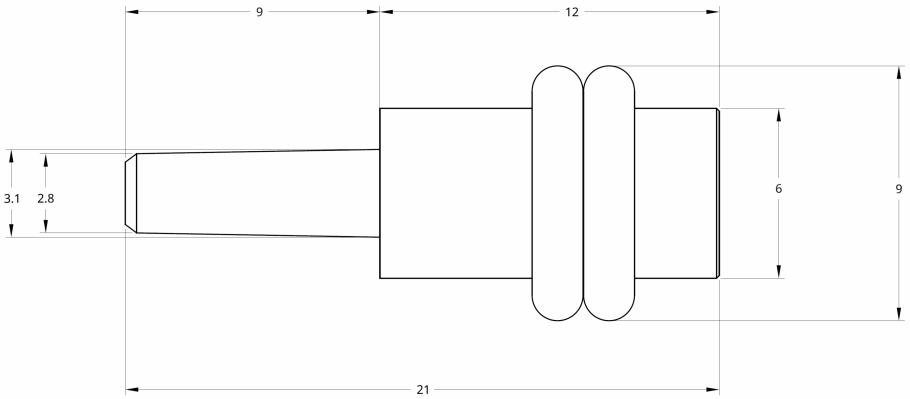

PERNO REGGIPIANO D3/6 L21 2OR

Codice	Descrizione	Dimensione	Descr. Aggiuntiva
01053425	PERNO REGGIPIANO FERRO 2 OR	D3/6 L21	BRZ
01053432	PERNO REGGIPIANO FERRO 2 OR	D3/6 L21	NIC
01056365	PERNO REGGIPIANO FERRO 2 OR	D3/6 L21	OTT

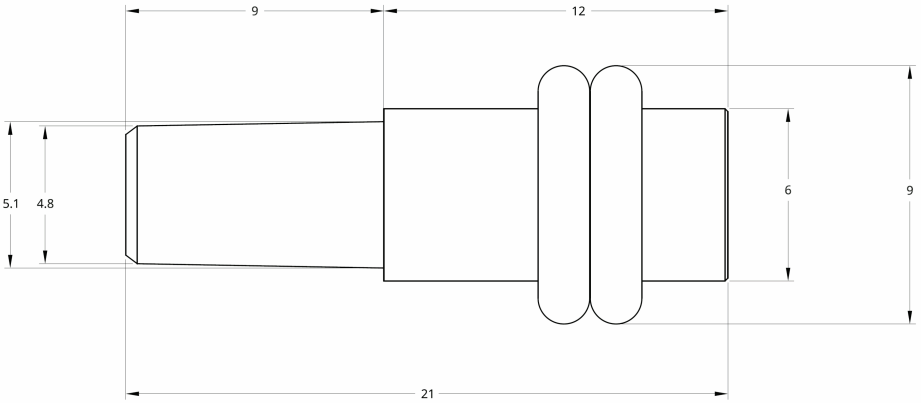

PERNO REGGIPIANO D5/6 L21 2OR

Codice	Descrizione	Dimensione	Descr. Aggiuntiva
00337380	PERNO REGGIPIANO FERRO 2 OR	D5/6 L21	BRZ
00774376	PERNO REGGIPIANO FERRO 2 OR	D5/6 L21	NIC
00774383	PERNO REGGIPIANO FERRO 2 OR	D5/6 L21	OTT

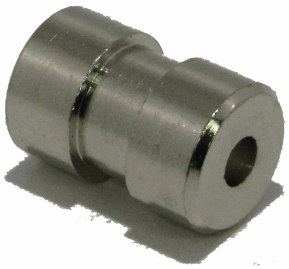

BLOCCHETTO F PASSANTE 252

Codice	Descrizione
00082587	BLOCCHETTO F PASSANTE VAEM 252 NIC

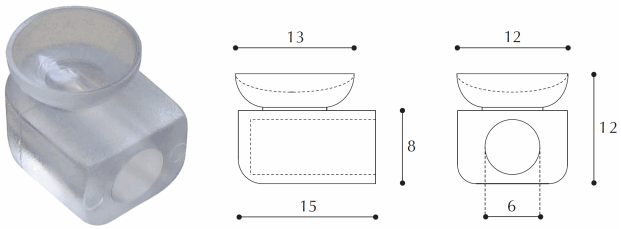

VENTOSA PER PERNETTI

Codice	Descrizione
00799027	VENTOSA X PERNETTI ART 56 TRASPARENTE

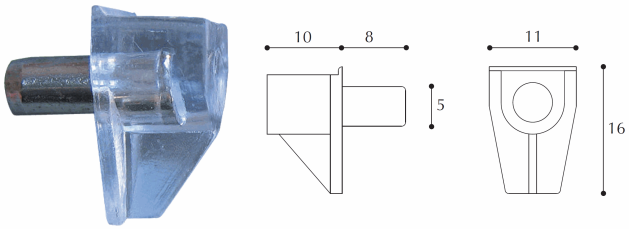

MENSOLA CON PERNO

Codice	Descrizione
00773195	MENSOLA CON PERNO ART 28 PLAS TRASP

MENSOLINA PIANA CON VENTOSA

Codice	Descrizione
00239691	MENSOLINA PIANA CON VENTOSA BRONZO
00239707	MENSOLINA PIANA CON VENTOSA NIC
00239714	MENSOLINA PIANA CON VENTOSA OTT

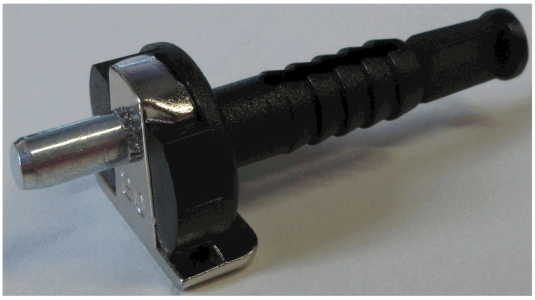

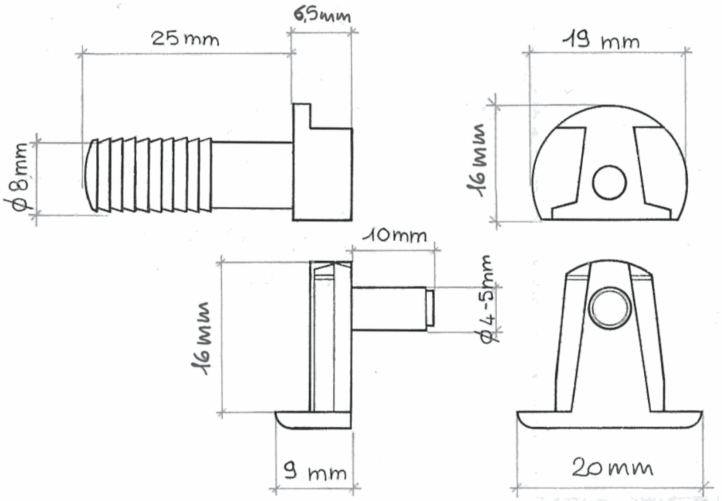

REGGIPIANO A GIUNZIONE PERNO

Codice	Descrizione		Dimensione	Descr. Aggiuntiva
00898614	REGGIPIANI A GIUNZIONE	920	MM 20 P 5 BRONZO	PERNO 5
00590976	REGGIPIANI A GIUNZIONE	920	MM 20 P 5 NICHEL	PERNO 5

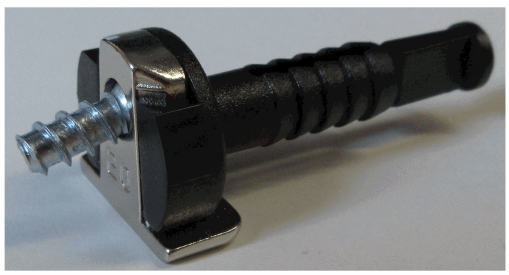

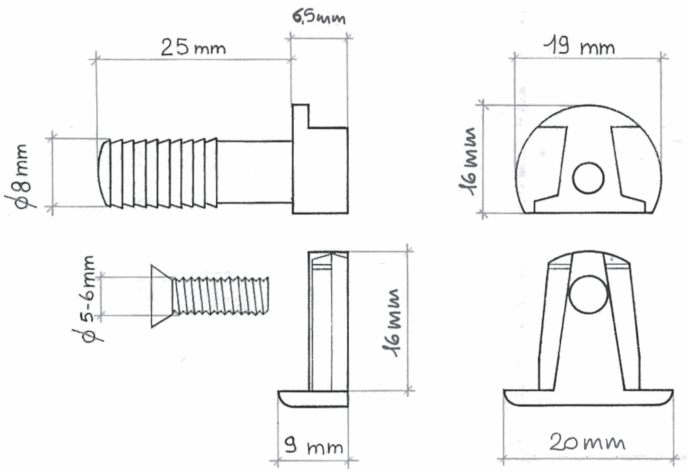

REGGIPIANO A GIUNZIONE VITE

Codice	Descrizione		Dimensione	Descr. Aggiuntiva
00826211	REGGIPIANI A GIUNZIONE	921	MM 20 V 5 NICHEL	VITE 5
00085656	REGGIPIANI A GIUNZIONE	921	MM 20 V 6 BRO	VITE 6
00085663	REGGIPIANI A GIUNZIONE	921	MM 20 V 6 NICHEL	VITE 6

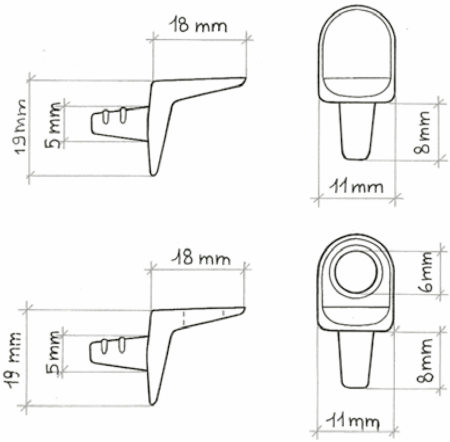

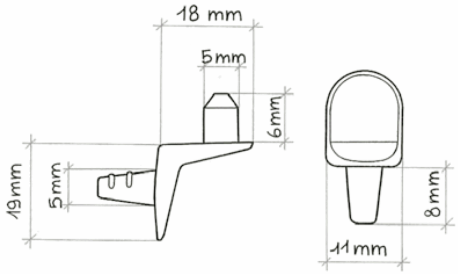

REGGIPIANO A SQUADRETTA

Codice	Descrizione	Dimensione	Descr. Aggiuntiva
00561921	REGGIRIPIANO NICHEL	SPINA/FORO	
01026696	REGGIRIPIANO NICHEL	SPINA/PIATTO	
00561938	REGGIRIPIANO NICHEL	SPINA/SPINA	

Questo catalogo è destinato per l'utilizzo esclusivo da parte del ricevente.
E' in tutti i suoi componenti, di proprietà di Motta Ernesto e C. s.r.l.

Si ringraziano i fornitori per il supporto dato alla realizzazione del catalogo e per la gentile concessione del diritto di utilizzo delle immagini e dei loghi.

Le informazioni e rappresentazioni tecniche presenti in questo catalogo e nelle sue illustrazioni non sono vincolanti.
Ci si riserva il diritto di apportare modifiche o migliorie al catalogo.

Non ci si assume alcuna responsabilità relativa ad errori di stampa o imprecisioni avvenute durante la realizzazione del catalogo.

Realizzato da:
Motta Ernesto e C. s.r.l.
Via Catalani 75/77
20851 Lissone (MB)
Tel. 039 461932
Internet: www.ferramentamotta.it
E-mail: info@ferramentamotta.it