ferramenta Motta

MOVIMENTO ANTA HL

AVENTOS HL

AVENTOS HL

- Ideale per piccoli frontali monopezzo
- Altezza corpo mobile KH 300–580 mm
- Larghezza corpo mobile KB fino a 1800 mm
- Chiusura dolce e silenziosa, grazie a BLUMOTION
- Massima leggerezza e maneggevolezza
- Eccezionale comfort del movimento con l'arresto progressivo
- Montaggio senza attrezzi
- Regolazione tridimensionale del frontale
- Regolazione semplice e progressiva della base forza

Base forza
Per la scelta della base forza adatta è necessaria l'altezza del corpo mobile KH e il peso del frontale inclusa la maniglia
In caso di aree sovrapposte si consiglia la base forza che porta più carico!
☐ Standard
■ SERVO-DRIVE

1 ☐ ■	Set base forza				
	Altezza corpo KH (mm)				Art. N°
	300–349	350–399	400–550	450–580	
	Set pacchetto leve				
☐	20L3200.06	20L3500.06	20L3800.06	20L3900.06	
■	21L3200.01	21L3500.01	21L3800.01	21L3900.01	
Peso del frontale inclusa la maniglia (kg)	1.25–4.25	1.25–2.50			20L2100.05
	3.50–7.25	1.75–5.00	1.75–3.50		20L2300.05
	6.50–12.00	4.25–9.00	2.75–6.75	2.00–5.25	20L2500.05
	11.00–20.00	8.00–14.75	5.75–11.75	4.25–9.25	20L2700.05
		13.50–20.00	10.50–20.00	8.25–16.50	20L2900.05

2 ☐	Set pacchetto leve	
	Altezza corpo KH (mm)	Art. N°
	300–349	20L3200.06
	350–399	20L3500.06
	400–550	20L3800.06
	450–580	20L3900.06

2 ■	Set pacchetto leve per SERVO-DRIVE	
	Altezza corpo KH (mm)	Art. N°
	300–349	21L3200.01
	350–399	21L3500.01
	400–550	21L3800.01
	450–580	21L3900.01

Progettazione

Posizione di foratura

* Profondità di foratura 5 mm

** Foratura alternativa

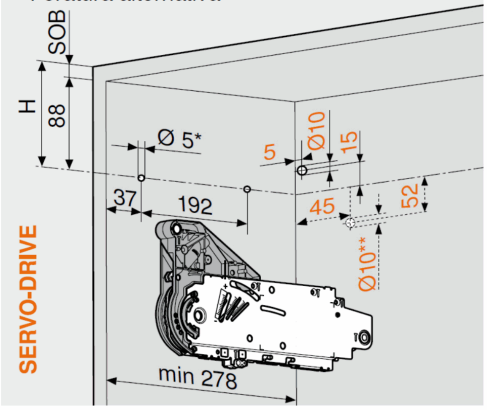

SOB Spessore cappello corpo mobile

5 x viti per truciolare Ø 4 x 35 mm

Foratura per SERVO-DRIVE-cavo di distribuzione solo sul fianco sinistro

Ingombro

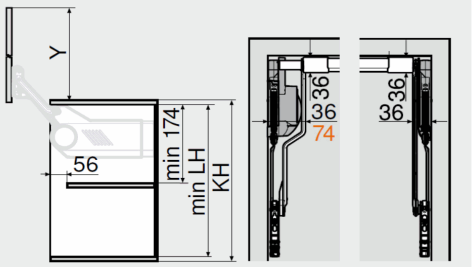

SERVO-DRIVE

KH Altezza corpo mobile

LH Altezza interna corpo mobile

Set pacchetto leve		LH min. (mm)*	Y (mm)*
Standard	SERVO-DRIVE		
20L3200.06	21L3200.01	262.0	264.0
20L3500.06	21L3500.01	312.0	352.0
20L3800.06	21L3800.01	362.0	440.0
20L3900.06	21L3900.01	412.0	529.0
*	Misure riferite alla fuga inferiore = 0 mm		

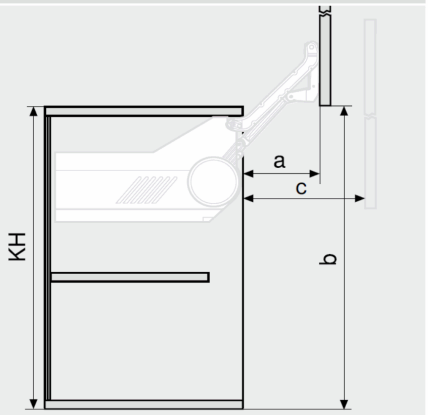

Set pacchetto leve		a (mm)	b (mm)*	c max. (mm)
Standard	SERVO-DRIVE			
20L3200.06	21L3200.01	114.0	257.0	159.0
20L3500.06	21L3500.01	146.0	345.0	209.0
20L3800.06	21L3800.01	178.0	433.0	259.0
20L3900.06	21L3900.01	210.0	522.0	309.5
*	Misure riferite alla fuga inferiore = 0 mm			

Lavorazione del frontale – ante in legno e telai in alluminio larghi

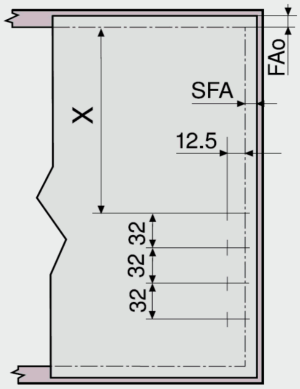

FAo Battuta frontale superiore

SFA Battuta frontale laterale

Battuta sulla parete: fuga minima necessaria 5 mm

Lavorazione del frontale – telai in alluminio stretti

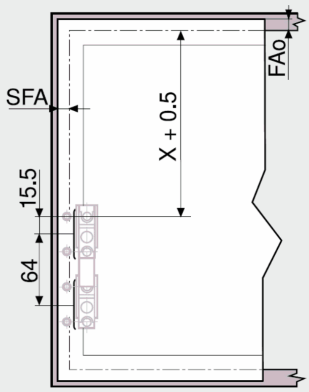

Set pacchetto leve		X (mm)
Standard	SERVO-DRIVE	
20L3200.06	21L3200.01	153
20L3500.06	21L3500.01	203
20L3800.06	21L3800.01	253
20L3900.06	21L3900.01	303

Progettazione – telai in alluminio stretti

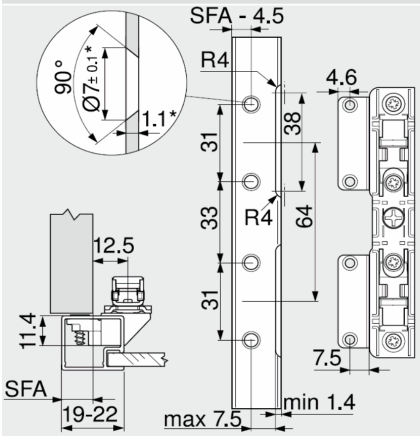

* In caso di modifiche dello spessore del materiale adattare le quote di lavorazione

Con una larghezza del telaio di 19 mm è possibile una battuta frontale laterale SFA di 11–18 mm

Ingombro – cornice superiore/rivestimento

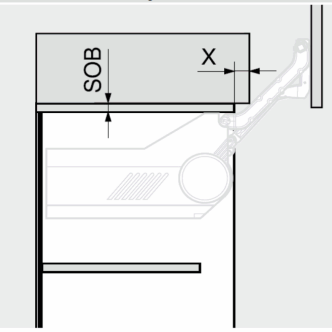

Spessore cappello corpo mobile SOB (mm)	X (mm)
16	28
18	30
19	31

Pezzo di collegamento

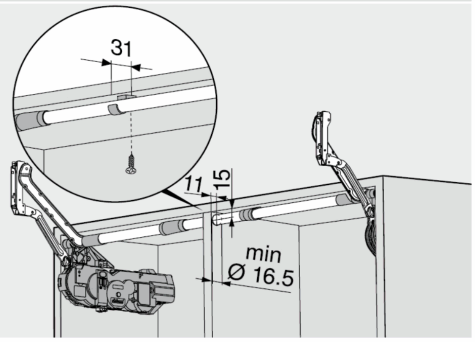

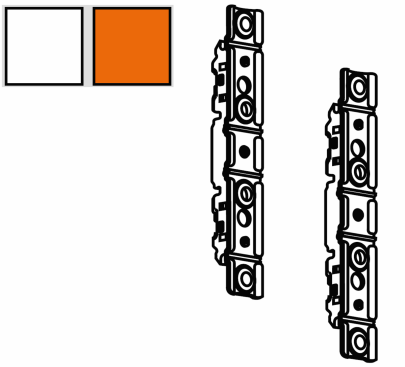

SET ATTACCO FRONTALE

Codice	Descrizione
00593632	SET ATTACCHI FRONTALI 20S4200
00768801	SET ATTACCHI FRONTALI ALL. 20S4200A

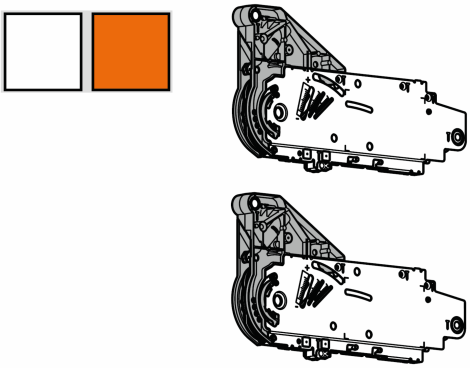

SET BASE FORZA

Codice	Descrizione
00890588	SET CAMPO FORZA 20L2100.05
00890595	SET CAMPO FORZA 20L2300.05
00890601	SET CAMPO FORZA 20L2500.05
00890618	SET CAMPO FORZA 20L2700.05
00890359	SET CAMPO FORZA 20L2900.05

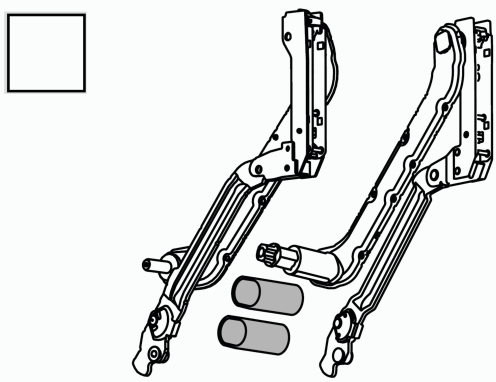

SET LEVE

Codice	Descrizione
00929103	SET LEVE 20L3200.06 H MM 300/350
00929110	SET LEVE 20L3500.06 H MM 350/400
00929127	SET LEVE 20L3800.06 H MM 400/550
00929134	SET LEVE 20L3900.06 H MM 450/580

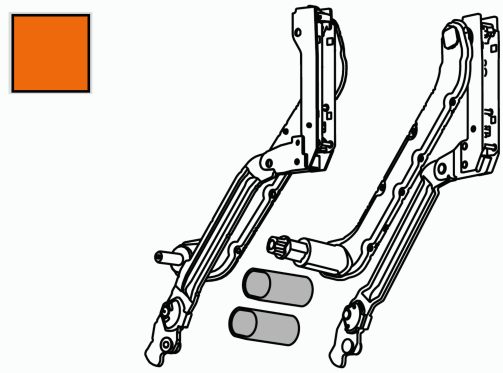

SET LEVE SERVO-DRIVE

Codice	Descrizione
00929141	SET LEVE 21L3200.01 HEB H MM 300/350
00929158	SET LEVE 21L3500.01 HEB H MM 350/400
00929165	SET LEVE 21L3800.01 HEB H MM 400/550
00929172	SET LEVE 21L3900.01 HEB H MM 450/580

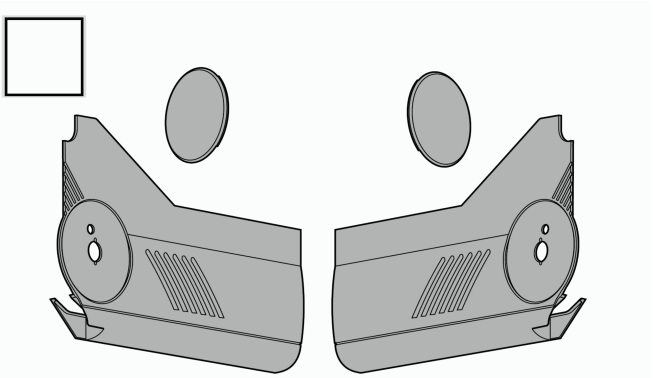

SET PLACCHE AVENTOS HL

Codice	Descrizione
00898461	SET PLACCHE AVENTOS HL 20L8000.01 BIANC
00898478	SET PLACCHE AVENTOS HL 20L8000.01 GRIGI
01038910	SET PLACCHE AVENTOS HL 20L8000.01 TGR

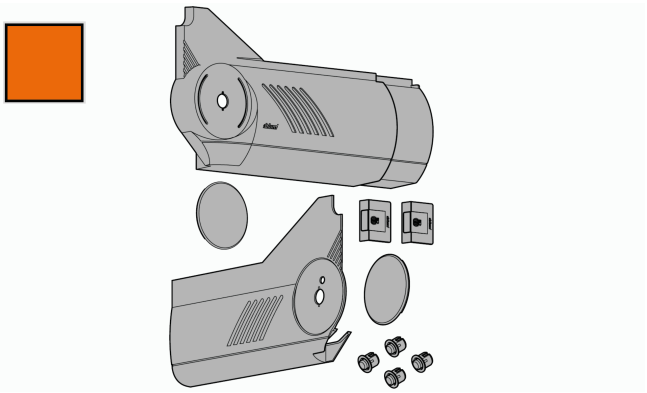

SET PLACCHE+INTERRUTTORE

Codice	Descrizione
00890397	SET PLACCHE + INTERRUTTORI 21L8000 BIANCO
00890663	SET PLACCHE + INTERRUTTORI 21L8000 GRIGIO
01038927	SET PLACCHE + INTERRUTTORI 21L8000 TGR

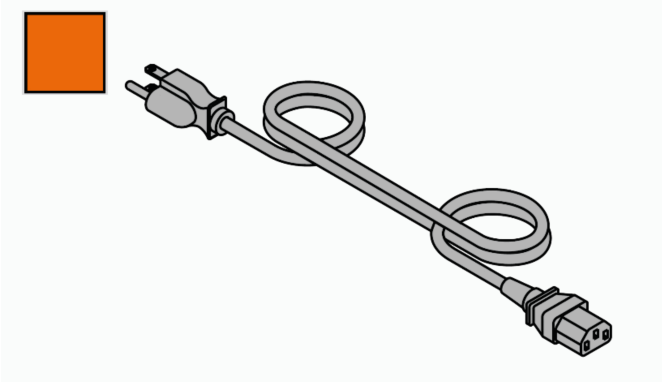

CAVO DI ALIMENTAZIONE

Codice	Descrizione
00768962	SERVO-DRIVE CAVO ALIMENTAZIONE Z10M200E NE-K I
00768955	SERVO-DRIVE CAVO ALIMENTAZIONE Z10M200E.OSNE

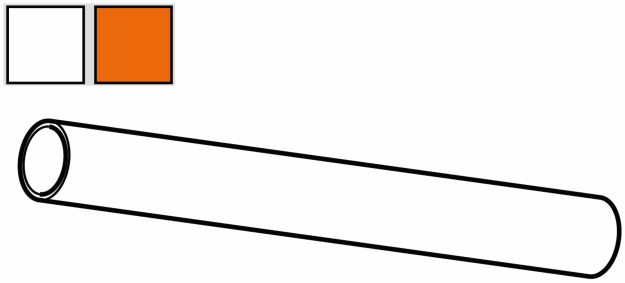

STABILIZZATORE TRASVERSALE

Codice	Descrizione
00929080	STABILIZZATORE TRASVERSALE HS 20Q1061UN

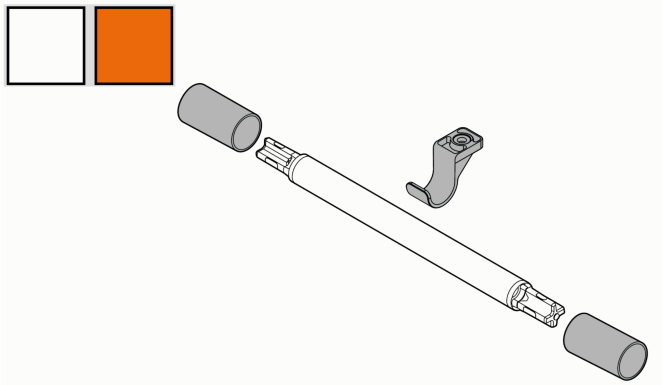

GIUNTO DI COLLEGAMENTO

Codice	Descrizione
00929097	GIUNTO DI COLLEGAMENTO HS 20Q153ZN

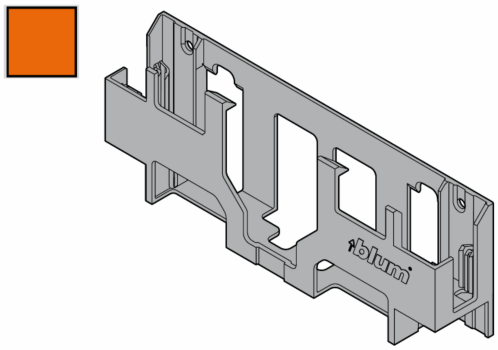

SUPPORTO TRASFORMATORE

Codice	Descrizione
00906982	SERVO-DRIVE VASCHETTA TRASF. Z10NG120 72W

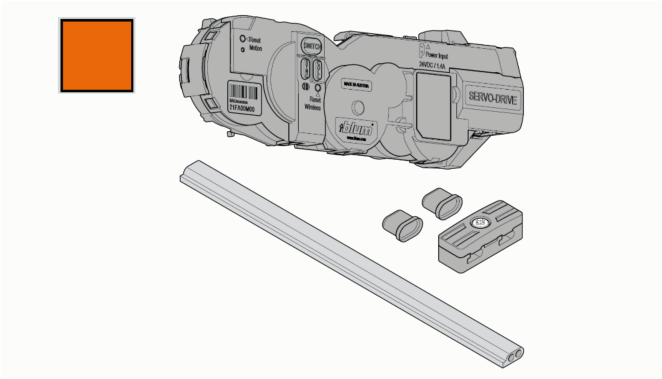

SET UNITA' MOTRICE

Codice	Descrizione
00890373	SERVO-DRIVE UNITA MOTRICE 21FA000

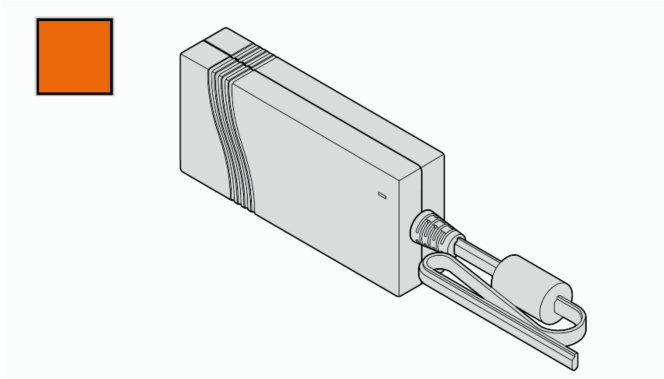

TRASFORMATORE 24W

Codice	Descrizione
01020915	SERVO-DRIVE TRASFORMATORE 24W Z10NE030D

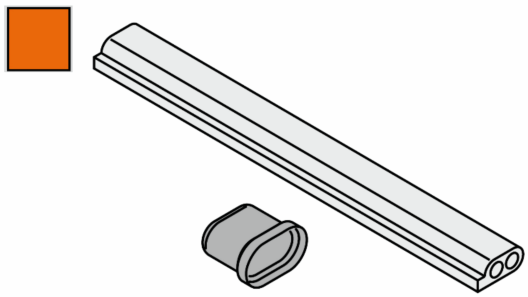

CAVO DI DISTR. E PROTEZ. CAVO

Codice	Descrizione
00768931	SERVO-DRIVE CAVO MM 8000 Z10K800AE

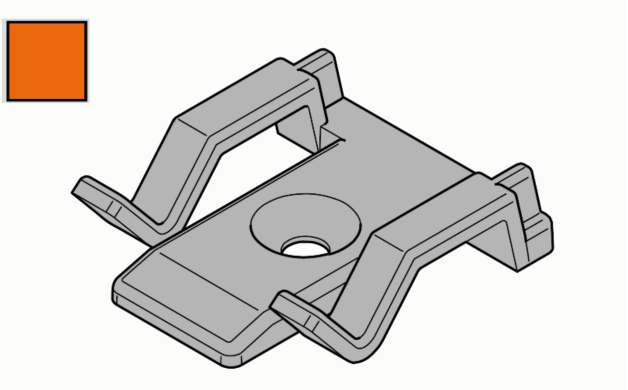

FERMACAVO

Codice	Descrizione
00768993	SERVO-DRIVE SUPPORTO PER FILO Z10K0009

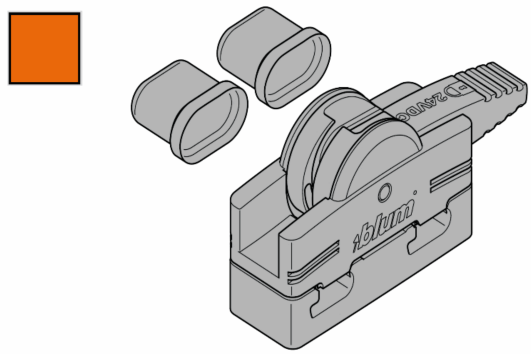

SET CONNETTORE

Codice	Descrizione
00910378	SERVO-DRIVE SET CONNETTORE Z10V100E.01

Questo catalogo è destinato per l'utilizzo esclusivo da parte del ricevente.
E' in tutti i suoi componenti, di proprietà di Motta Ernesto e C. s.r.l.

Si ringraziano i fornitori per il supporto dato alla realizzazione del catalogo e per la gentile concessione del diritto di utilizzo delle immagini e dei loghi.

Le informazioni e rappresentazioni tecniche presenti in questo catalogo e nelle sue illustrazioni non sono vincolanti.
Ci si riserva il diritto di apportare modifiche o migliorie al catalogo.

Non ci si assume alcuna responsabilità relativa ad errori di stampa o imprecisioni avvenute durante la realizzazione del catalogo.

Realizzato da:
Motta Ernesto e C. s.r.l.
Via Catalani 75/77
20851 Lissone (MB)
Tel. 039 461932
Internet: www.ferramentamotta.it
E-mail: info@ferramentamotta.it