ferramenta Motta

FARETTO SUN

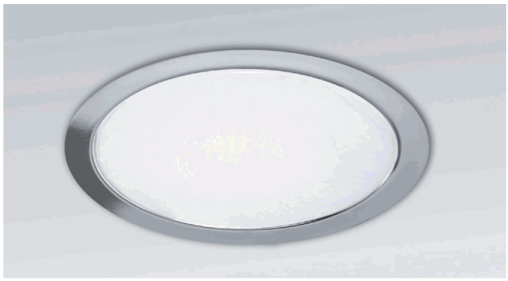

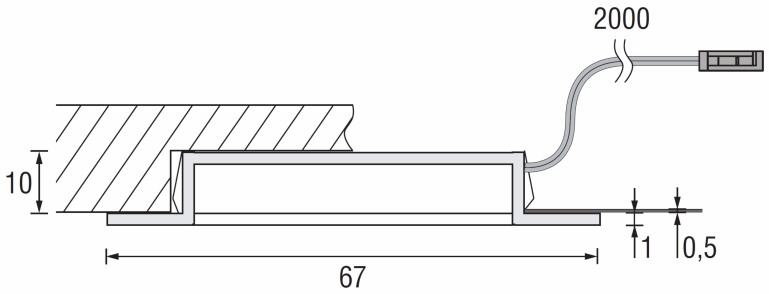

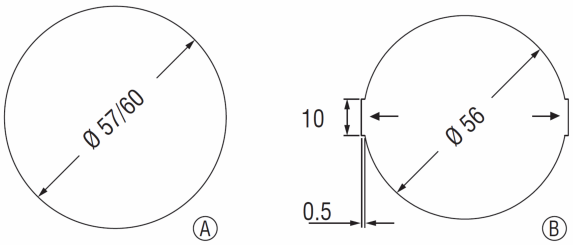

Foro di incasso

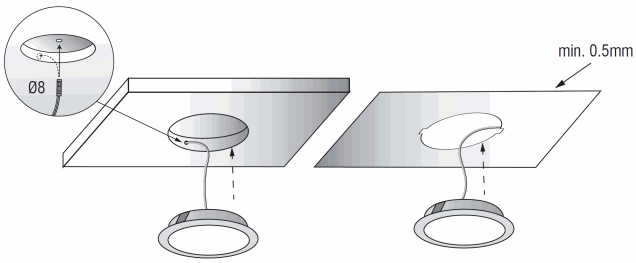

FARETTO SUN INCASSO

Codice	Descrizione	Dimensione	Descr. Aggiuntiva
00906685	FARETTO SUN INCASSO ACCIAIO	1730020A	LUCE CALDA TONDO
00906739	FARETTO SUN INCASSO ACCIAIO	1730120A	LUCE NATURALE TONDO
00906722	FARETTO SUN INCASSO ALLUMINIO	1730020S	LUCE CALDA TONDO
00906760	FARETTO SUN INCASSO ALLUMINIO	1730120S	LUCE NATURALE TONDO
00906692	FARETTO SUN INCASSO BIANCO	1730020B	LUCE CALDA TONDO
00906746	FARETTO SUN INCASSO BIANCO	1730120B	LUCE NATURALE TONDO
00920025	FARETTO SUN INCASSO BRONZO	1730020L	LUCE CALDA TONDO
00906708	FARETTO SUN INCASSO CROMO	1730020C	LUCE CALDA TONDO
00906753	FARETTO SUN INCASSO CROMO	1730120C	LUCE NATURALE TONDO
00906715	FARETTO SUN INCASSO ORO	1730020O	LUCE CALDA TONDO

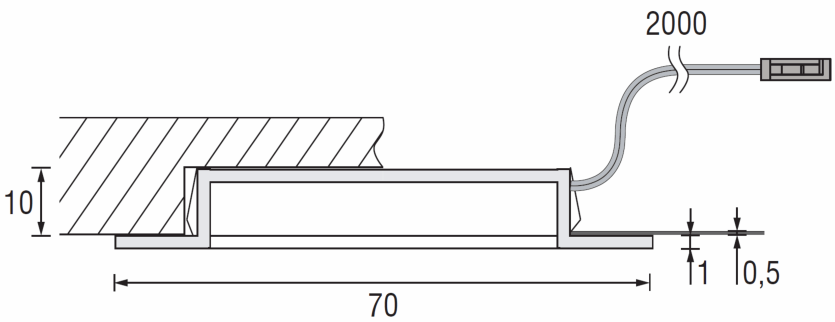

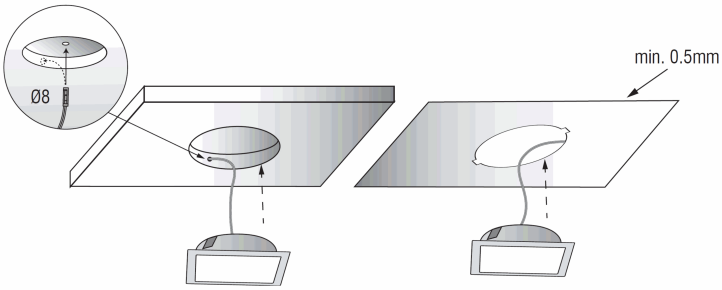

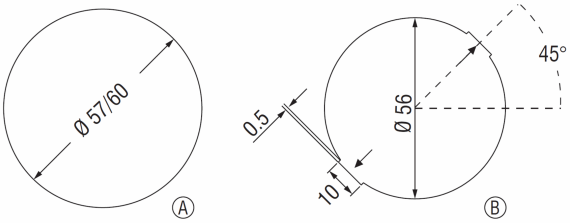

Foro di incasso

FARETTO SUN INCASSO QUADRO

Codice	Descrizione	Dimensione	Descr. Aggiuntiva
00912815	FARETTO SUN INCASSO ACCIAIO	1732020A	LUCE CALDA QUADRO
00910651	FARETTO SUN INCASSO ACCIAIO	1732120A	LUCE NATURALE QUADRO
00966672	FARETTO SUN INCASSO BIANCO	1732020B	LUCE CALDA QUADRO
00910644	FARETTO SUN INCASSO CROMO	1732120C	LUCE NATURALE QUADRO
00920049	FARETTO SUN INCASSO OTT.ANTICO	1732000L	LUCE CALDA QUADRO

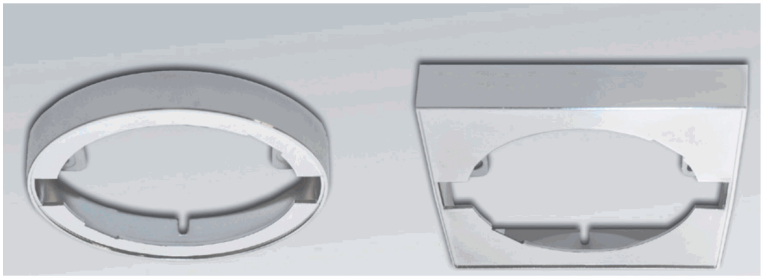

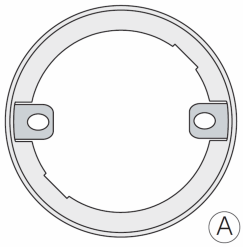

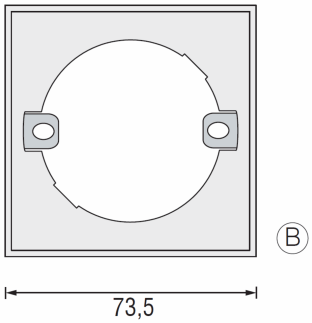

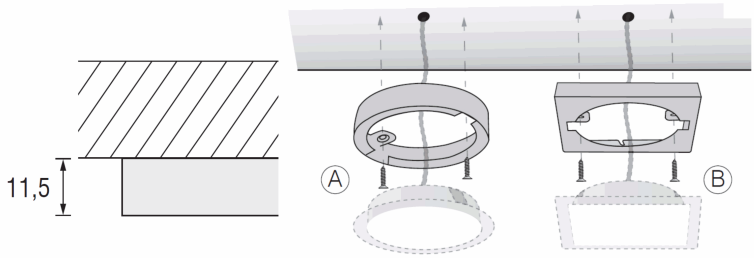

SUN A **SUN Q B**

FARETTO SUN DISTANZIALE

Codice	Descrizione	Dimensione	Descr. Aggiuntiva
00949897	FARETTO SUN DISTANZIALE ACCI.	6730022A	
00949958	FARETTO SUN DISTANZIALE ALL	6730022S	
00949903	FARETTO SUN DISTANZIALE BIANCO	6730022B	
00949910	FARETTO SUN DISTANZIALE CROMO	6730022C	
00949934	FARETTO SUN DISTANZIALE NERO	6730022N	
00949941	FARETTO SUN DISTANZIALE ORO	6730022O	
00949927	FARETTO SUN DISTANZIALE OTT AN	6730022L	
00949965	FARETTO SUN Q DISTANZIALE ACC	6732022A	
00950022	FARETTO SUN Q DISTANZIALE ALL	6732022S	
00949972	FARETTO SUN Q DISTANZIALE BIAN	6732022B	
00949989	FARETTO SUN Q DISTANZIALE CROM	6732022C	
00950008	FARETTO SUN Q DISTANZIALE NERO	6732022N	
00950015	FARETTO SUN Q DISTANZIALE ORO	6732022O	
00949996	FARETTO SUN Q DISTANZIALE OT A	6732022L	

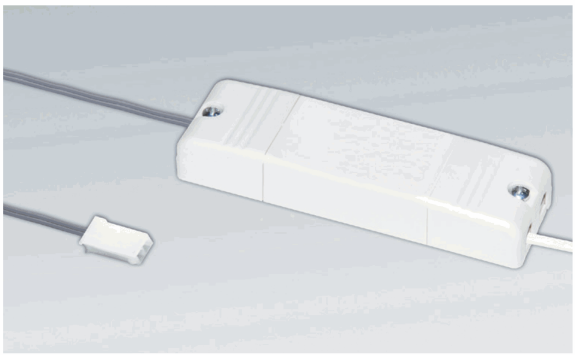

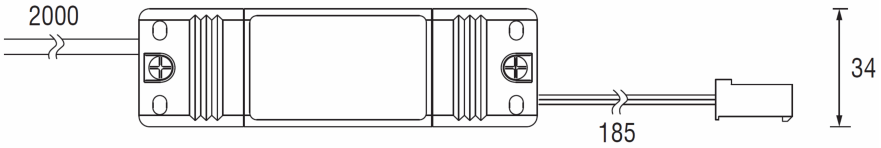

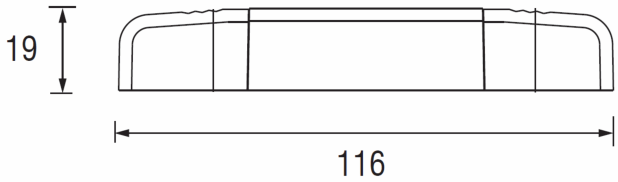

DRIVER LED 350MA 12W

Codice	Descrizione	Dimensione	Descr. Aggiuntiva
00563833	ALIMENTATORE 1-12LED CON SPINA	151Z10	

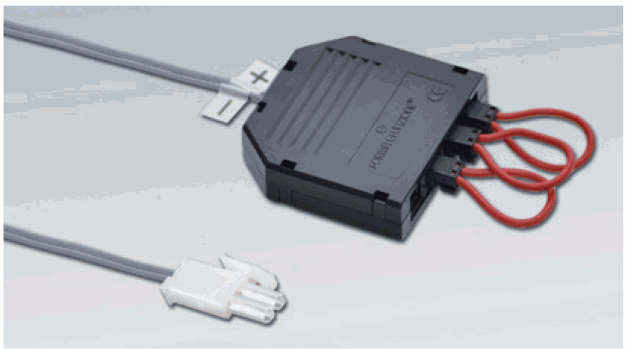

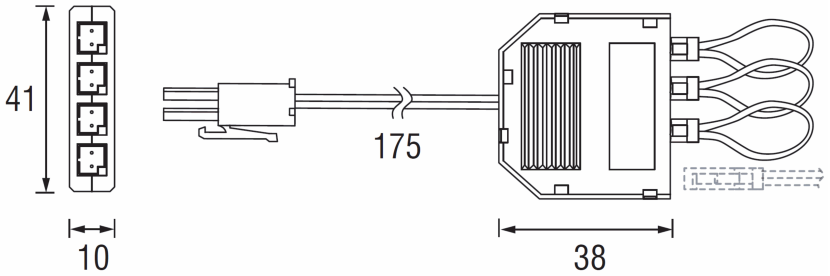

MINIBOX PER 350MA

Codice	Descrizione	Dimensione	Descr. Aggiuntiva
00930147	MINIBOX 4 VIE PER LED 350MA	1T3000 X SUN	

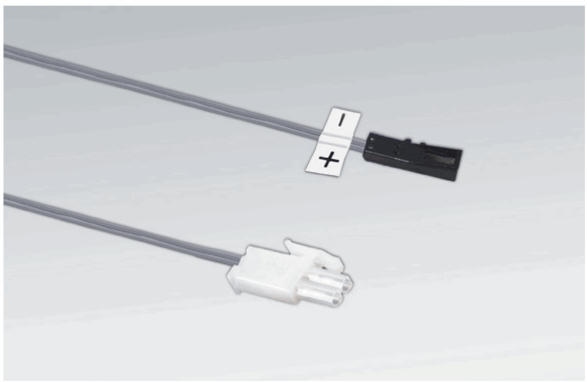

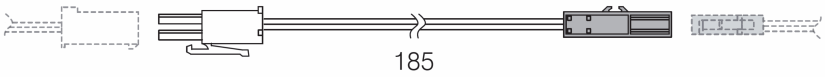

CAVO DRIVER 350MA

Codice	Descrizione	Dimensione	Descr. Aggiuntiva
01279269	CAVO DRIVER 350MA 185MM	6LC10005	

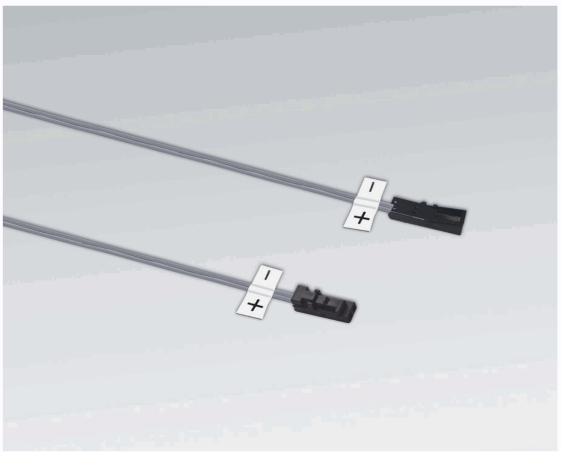

PROLUNGA 12V 350MA

Codice	Descrizione	Dimensione	Descr. Aggiuntiva
00944731	PROLUNGA 12V 350MA MM 2000	6LC10002	

Questo catalogo è destinato per l'utilizzo esclusivo da parte del ricevente.
E' in tutti i suoi componenti, di proprietà di Motta Ernesto e C. s.r.l.

Si ringraziano i fornitori per il supporto dato alla realizzazione del catalogo e per la gentile concessione del diritto di utilizzo delle immagini e dei loghi.

Le informazioni e rappresentazioni tecniche presenti in questo catalogo e nelle sue illustrazioni non sono vincolanti.
Ci si riserva il diritto di apportare modifiche o migliorie al catalogo.

Non ci si assume alcuna responsabilità relativa ad errori di stampa o imprecisioni avvenute durante la realizzazione del catalogo.

Realizzato da:
Motta Ernesto e C. s.r.l.
Via Catalani 75/77
20851 Lissone (MB)
Tel. 039 461932
Internet: www.ferramentamotta.it
E-mail: info@ferramentamotta.it